HOME MOTION BY somfy

(I) Soluzioni per l'apertura di serramenti (GB) Solutions for automatic window opening (F) Solutions pour l'automation des menuiseries (D) Lösungen für die automation fenstern (E) Soluciones para la automación de los cerramientos (P) Soluções para a abertura automática de janelas (H) Megoldások az automatikus ablaknyitáshoz (NL) Oplossingen voor automatisch sluiten en openen (SLO) Rešitve za samodejno odpiranje oken (CZ) Řešení pro automatické otevírání okna (GR) Λύσεις για αυτόματο άνοιγμα παραθύρων (SA) حلول لفتح وغلق النوافذ آليا

(I) MANUALE D'USO E INSTALLAZIONE - (GB) USE AND INSTALLATION MANUAL - (F) MANUEL POUR L'EMPLOI ET L'INSTALLATION - (D) GEBRAUCHS-UND MONTAGEANLEITUNG (E) MANUAL DE USO E INSTALACIÓN - (P) MANUAL DE INSTRUÇÕES E DE INSTALAÇÃO - (H) HASZNÁLATI ÉS FELSZERELÉSI KÉZIKÖNYV (NL) GEBRUIKSAANWIJZING EN INSTALLATIE-HANDBOEK - (SLO) PRIROČNIK ZA UPORABO IN NAMEŠČANJE - (CZ) NÁVOD K POUŽITÍ A INSTALACI - (GR) ΕΓΧΕΙΡΊΔΙΟ ΧΡΉΣΗΣ ΚΑΙ ΕΓΚΑΤΆΣΤΑΣΗΣ - (SA) دليل الاستخدام والتركيب

www.somfy.com

5113284A - 04/13

Rodeo

(I) Prima di intraprendere qualsiasi operazione di installazione o di collegamento elettrico si raccomanda di leggere con estrema attenzione anche il foglio delle Avvertenze Generali.
(GB) Before embarking on any installation or wiring operations, also read the General Warnings sheet very carefully.
(F) Avant d'entreprendre une opération d'installation ou de branchement électrique quelconque, il est recommandé de lire très attentivement également la notice des Recommandations Générales.
(D) Es wird empfohlen, auch das Blatt der Allgemeinen Hinweise sehr aufmerksam zu lesen, bevor mit der Durchführung der Arbeiten für die Installation oder den elektrischen Anschluss begonnen wird.
(E) Antes de iniciar cualquier operación de instalación o de conexión eléctrica, lean atentamente también la hoja de las Advertencias Generales.
(P) Antes de iniciar qualquer trabalho de instalação ou de ligação eléctrica aconselha-se também a leitura com muita atenção da folha de Advertências Gerais.
(H) Alvorens de apparaten te installeren en/of aan te sluiten wordt aanbevolen het blad met de algemene waarschuwingen met de grootste aandacht te lezen.
(NL) Mielőtt belefogna bármilyen felszerelési, vagy elektromos csatlakoztatási műveletbe, azt javasoljuk, nagyon figyelmesen olvassa el az Általános tanácsok lapot is.
(SLO) Preden se lotite kakršnega koli opravila v zvezi z nameščanjem ali vzpostavljanjem električne povezave priporočamo, da si pazljivo preberete tudi list s Splošnimi opozorili.
(CZ) Před provedením jakékoliv operace související s instalací nebo elektrickým zapojením zařízení si velmi pečlivě přečtěte také část obsahující Obecná upozornění.
(GR) Προτού ξεκινήσετε οποιαδήποτε ενέργεια εγκατάστασης ή ηλεκτρικής σύνδεσης συστήνεται η ανάγνωση και του φύλλου Γενικών Προειδοποιήσεων με τη μέγιστη προσοχή
(SA) قبل البدء في أية عملية للتركيب أو التوصيل الكهربائي، ننصح بقراءة أيضا ورقة التحذيرات العامة بعناية فائقة.

(I) INDICE (GB) INDEX (F) INDEX (D) INHALT (E) ÍNDICE (P) ÍNDICE (H) TARTALOMJEGYZÉK (NL) INHOUD (SLO) KAZALO (CZ) OBSAH (GR) ΕΥΡΕΤΗΡΙΟ (SA) الفهرس

Regolazione della corsa
Installazione
- Finestre a sporgere e cupole
- Lamelle e pale frangisole
Funzionamento dell'attuatore
Istruzioni per l'allacciamento alla rete elettrica
Versioni 230V
- Versioni speciali a 230V
Versioni 24V
- Versioni speciali a 24V
Errori da evitare

Stroke adjustment
Installation
- Top-hung and dome windows
- Louvre windows and sun blinds
Actuator operation
Instructions for connecting to the electric network
230V Versions
- Special 230V versions
24V Versions
- Special 24V versions
Errors to be avoided

Réglages de la course
Installation
- Fenêtres à saillie et coupoles d'éclairage
- Lamelles et aubes brise-soleil
Fonctionnement du vérin
Instructions pour le branchement sur le secteur électrique
Versions 230V
- Versions spéciales à 230V
Versions 24V
- Versions spéciales à 24V
Erreurs à éviter

Einstellung des Laufs
Installation
- Klappfenster und Kuppelfenster
- Lamellenvorhänge und Sonnenschutzlamellen
Betrieb des Antriebs
Anleitung für den Anschluss an das Stromnetz
Versionen 230V
- Sonderversionen mit 230V
Versionen 24V
- Sonderversionen mit 24V
Zu vermeidende Fehler

Ajuste de la carrera
Instalación
- Ventanas de Bastidor Abatible y cúpulas
- Lamas y paletas parasol
Funcionamiento del servomotor
Instrucciones para la conexión a la red eléctrica
Versiones 230V
- Versiones especiales a 230V
Versiones 24V
- Versiones especiales a 24V
Errores a evitar

Regulação do percurso
Instalação
- Janelas projectantes e cúpulas
- Lamelas e palas guarda-sol
Funcionamento do actuador
Instruções para a ligação à corrente eléctrica
Versões a 230V
- Versões especiais a 230V
Versões a 24V
- Versões especiais a 24V
Erros a evitar

A löket beállítása
Felszerelés
- Emelkedően felnyíló ablakok és kupolák
- Lamellák és lamellás árnyékoló
A működtető szerkezet működése
Utasítások az elektromos hálózatra kapcsoláshoz
230V-os változatok
- Speciális 230V-os változatok
24V-os változatok
- Speciális 24V-os változatok
Elkerülendő hibák

Afstellen van de openingswijdte
Installeren
- Uitzetramen en koepelramen
- Lamellen en zonneblinden
Werking van de actuator
Instructies voor de aansluiting op het elektriciteitsnet
Uitvoeringen 230 V
- Speciale uitvoeringen van 230V
Uitvoeringen 24V
- Speciale uitvoeringen van 24V
Te vermijden fouten

Uravnavanje drsne poti
Namestitev
- Okna, ki se odpirajo po vodoravni osi, in strešna okna
- Žaluzije in lamelna senčila
Delovanje aktivatorja
Navodila za priključitev v električno omrežje
Različice 230 V
- Posebne različice na 230 V
Različice 24 V
- Posebne različice na 24 V
Napake, ki se jim je treba izogniti

Nastavení dráhy
Instalace
- Výkyvná okna a kopule
- Lamely a slunolamy
Činnost akčního členu
Pokyny pro připojení do elektrické sítě
Verze 230V
- Speciální verze 230V
Verze 24V
- Speciální verze 24V
Chyby, kterých je třeba se vyvarovat

Ρύθμιση πορείας
Εγκατάσταση
- Παράθυρα προεξέχοντα και θόλους
- Πετάλια και ηλιακά πτερύγια
Λειτουργία εφαρμοστήρα
Οδηγίες για τη σύνδεση στο ηλεκτρικό δίκτυο Εκδόσεις 230V
- Ειδικές εκδόσεις 230V
Εκδόσεις 24V
- Ειδικές εκδόσεις 24V
Λάθη προς αποφυγή

ضبط المسار
التركيب
– النوافذ البارزة والقباب
– الشرائح وأسطح الوقاية من الشمس
تشغيل محرك التشغيل
تعليمات بخصوص التوصيل بالشبكة الكهربائية
الموديلات العاملة بجهد 230 فولت
– موديلات خاصة عاملة بجهد 230 فولت
الموديلات العاملة بجهد 24 فولت
– موديلات خاصة عاملة بجهد 24 فولت
أخطاء يجب تجنبها

(I) REGOLAZIONE DELLA CORSA (GB) STROKE ADJUSTMENT (F) REGLAGE DE LA COURSE (D) EINSTELLUNG DES LAUFS (E) AJUSTE DE LA CARRERA (P) REGULAÇÃO DO PERCURSO (H) A LÖKET BEÁLLÍTÁSA (NL) AFSTELLEN VAN DE OPENINGSWIJDTE (SLO) URAVNAVANJE DRSNE POTI (CZ) NASTAVENÍ DRÁHY (GR) ΡΥΘΜΙΣΗ ΤΗΣ ΠΟΡΕΙΑΣ (SA) ضبط المسار

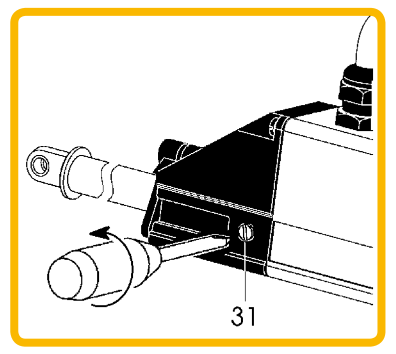

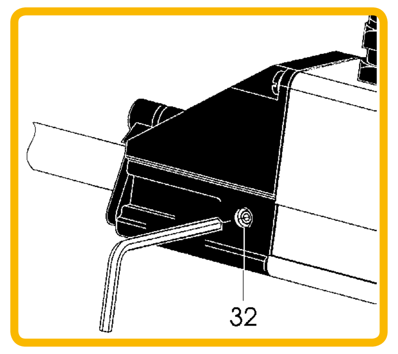

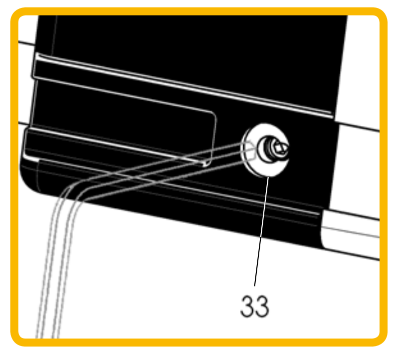

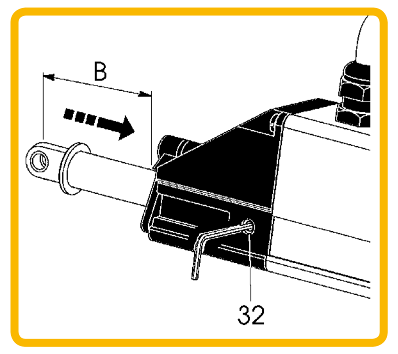

A (I) La regolazione della corsa dell'attuatore deve avvenire prima dell'installazione.
Collegare l'attuatore all'impianto elettrico seguendo gli schemi elettrici riportati di seguito. Per regolare la corsa:
- fare uscire completamente lo stelo, svitare la protezione a vite (31)
- alimentando l'attuatore allineare il grano esagonale al centro del foro
- allentare di un solo giro il grano M5 (32) con una chiave esagonale da 2,5 mm (non in dotazione)
- senza rimuovere la chiave esagonale dalla sua posizione spostare il cursore all'interno dell'asola del foro (33) e mantenerlo in questa posizione durante la fase successiva
- alimentando l'attuatore, portare lo stelo fino alla posizione desiderata (B).
- riallineare il grano al centro del foro
- riavvitare il grano (32) e verificare il corretto funzionamento.
- reinserire e riavvitare la protezione (31)

(GB) Adjust actuator stroke prior to installation.
Connect the actuator to the electric system according to the wiring diagrams shown below. Adjust the stroke as follows:
- slide the rod out all the way, unscrew and remove the screwed guard (31)
- power the actuator to align the hex dowel in the center of the hole
- loosen dowel M5 (32) by only one turn using a 2.5 mm hex wrench (not provided)
- without removing the hex wrench, slide the cursor inside the hole's slot (33) and keep it in this position during the next step
- power the actuator to move the rod to the required position (B)
- realign the dowel in the middle of the hole
- tighten the dowel (32) and check that it works properly.
- refit and tighten the guard (31)

(F) Le réglage de la course du vérin doit avoir lieu avant l'installation.
Relier le vérin à l'installation électrique, en suivant les schémas électriques reportés ci-après. Pour régler la course :
- faire sortir complètement la tige, dévisser la protection à vis (31)
- tout en alimentant le vérin, aligner le goujon à six pans sur le centre du trou
- desserrer d'un seul tour le goujon M5 (32) à l'aide d'une clé six pans de 2,5 mm (non fournie)
- sans retirer la clé six pans de sa position, amener le curseur à l'intérieur de la boutonnière du trou (33) et le garder dans cette position au cours de la phase successive
- en alimentant le vérin, mettre la tige jusqu'à la position souhaitée (B).
- réaligner le goujon sur le centre du trou
- visser à nouveau le goujon (32) et vérifier le bon fonctionnement
- réinsérer et visser à nouveau la protection (31)

(D) Die Einstellung des Laufs des Antriebs muss vor der Installation erfolgen.
Den Antrieb unter Bezugnahme auf die nachstehend aufgeführten Schaltpläne an die Stromanlage anschließen. Für die Einstellung des Laufs ist folgendermaßen vorzugehen:
- den Schaft vollständig ausfahren lassen, die aufschraubbare Schutzeinrichtung (31) abschrauben.
- den Antrieb unter Spannung setzen und den Sechskantstift in der Mitte der Öffnung ausrichten.
- den Sechskantstift M5 (32) mit einem Sechskantschlüssel 2,5 mm (nicht im Lieferumfang) um lediglich eine Umdrehung lösen.
- ohne den Sechskantschlüssel aus seiner Position zu entfernen, den Cursor in die Öse der Öffnung (33) verschieben und während der folgenden Phase in dieser Position halten.
- den Antrieb unter Spannung setzen und den Schaft in die gewünschte Position (B) fahren lassen.
- den Stift wieder in der Mitte der Öffnung ausrichten.
- den Stift (32) wieder anschrauben und den störungsfreien Betrieb überprüfen.
- die Schutzvorrichtung (31) wieder einsetzen und anschrauben.

(E) La carrera del servomotor debe regularse antes de la instalación.
Conectar el servomotor a la instalación eléctrica siguiendo los esquemas eléctricos que se incluyen a continuación. Para ajustar la carrera:
- Hacer salir completamente el vástago, destornillar la protección de tornillo (31).
- Alimentar el servomotor y alinear el prisionero hexagonal en el centro del orificio.
- Aflojar sólo una vuelta el prisionero M5 (32) con una llave hexagonal de 2,5 mm (no suministrada).
- Sin retirar la llave hexagonal de su posición, colocar el cursor dentro de la ranura del orificio (33) y mantenerlo en esta posición durante la siguiente fase.
- Alimentar el servomotor y colocar el vástago hasta la posición deseada (B).
- Volver a alinear el prisionero en el centro del orificio.
- Volver a atornillar el prisionero (32) y comprobar el correcto funcionamiento.
- Volver a introducir y a atornillar la protección (31).

(P) A regulação do curso do atuador deve ocorrer antes da instalação.
Conecte o atuador à instalação eléctrica seguindo os esquemas eléctricos mostrados a seguir. Para regular o curso:
- tire completamente a haste, desparafure a proteção com forma de parafuso (31)
- alimentando o atuador alinhe o grão hexagonal no centro do furo
- afrouxe de somente uma volta o grão M5 (32) com uma chave hexagonal de 2,5 mm (não incluída)
- sem remover a chave hexagonal da sua posição desloque o cursor dentro da junção do furo (33) e mantenha-o nesta posição durante a próxima fase
- alimentando o atuador, ajuste a haste até a posição desejada (B).
- realinhe o grão no centro do furo
- parafuse novamente o grão (32) e verifique que funcione correctamente.
- recoloque e parafuse de novo a proteção (31)

(H) Az indítószerkezet mozgási hosszát a felszerelés előtt kell beállítani.
Csatlakoztassa az indítószerkezetet az elektromos hálózathoz az alábbiakban található kapcsolási rajzok alapján. A mozgási hossz beállításához:
- húzza ki teljesen a szárat, csavarja ki a csavaros védelmet (31)
- helyezze feszültség alá az indítószerkezetet és állítsa a hatlapú fejnélküli csavart a furat közepéhez
- lazítsa meg csak egy fordulatnyira az M5-ös fejnélküli csavart (32) egy 2,5 mm-es hatszögkulccsal (nem tartozék)
- ne vegye ki a hatszögkulcsot, állítsa a kurzort a furat nyílásába (33) és tartsa ebben a helyzetben a következő lépés során
- helyezze feszültség alá az indítószerkezetet és állítsa a szárat a kívánt helyzetbe (B).
- állítsa vissza a hatlapú fejnélküli csavart a furat közepéhez
- csavarozza vissza a fejnélküli csavart (32) és ellenőrizze a helyes működést.
- helyezze vissza és csavarozza be a védelmet (31).

(NL) Vóór de installatie moet de slag van de actuator worden ingesteld.
Sluit de actuator op de elektrische installatie aan volgens de onderstaande schakelschema's. Ga als volgt te werk om de openingswijdte af te stellen:
- schuif de stang volledig uit, draai de schroefbeveiliging (31) los
- voed de actuator en lijn de zeskantbout met het midden van het gat uit
- draai de bout M5 (32) met één slag los met een (niet-bijgeleverde) inbussleutel van 2,5 mm
- haal de inbussleutel niet uit zijn positie en verplaats de schuif in de gleuf van het gat (33) en houd hem tijdens de volgende fase in deze positie
- zet de actuator onder spanning, breng de stang tot de gewenste stand (B).
- lijn de bout weer met het midden van het gat uit
- draai de bout (32) weer aan en controleer de correcte werking.
- plaats de beveiliging (31) terug en draai hem aan

(SLO) Nastavitev premika aktivatorja se mora izvesti pred namestitvijo.
Povežite aktivator na električno napeljavo v skladu z električnimi shemami, navedenimi v nadaljevanju. Da bi uravnali drsno pot:
- drog popolnoma izvlecite, odvijte privijačeno varovalo (31),
- ko je aktivator napajan, poravnajte šestkotni nastavitveni vijaček na sredino luknje,
- za en krog odvijte nastavitveni vijaček M5 (32) s šestkotnim ključem (imbus) 2,5 mm (ni priložen),
- ne da bi odstranili šestkotni ključ (imbus) z njegovega mesta, premaknite kazalnik v notranjosti reže v luknji (33) in ga med naslednjim korakom zadržite v tem položaju,
- ko je aktivator napajan, drog premaknite v želeni položaj (B),
- nastavitveni vijaček poravnajte spet na sredino luknje,
- spet privijte nastavitveni vijaček (32) in preverite pravilno delovanje,
- spet vstavite in privijte varovalo (31).

(CZ) Nastavení dráhy akčního členu je nutné provést před instalací.
Připojte akční člen k elektrickému rozvodu podle níže uvedených schémat elektrického zapojení. Pro nastavení dráhy:
- nechte vysunout celý dřík a odšroubujte krytku šroubu (31),
- zapnutím napájení akčního členu vyrovnejte imbusový hmoždík do středu otvoru,
- povolte hmoždík M5 (32) o jednu otáčku použitím imbusového klíče o velikosti 2,5 mm (není součástí výbavy),
- bez vyjmutí imbusového klíče z jeho polohy přesuňte kurzor dovnitř podélného otvoru (33) a udržte jej v této poloze během následující fáze,
- zapnutím napájení akčního členu přemístěte dřík až do požadované polohy (B),
- znovu vyrovnejte hmoždík se středem otvoru,
- znovu zašroubujte hmoždík (32) a zkontrolujte správnou činnost,
- nasaďte zpět a zašroubujte krytku (31).

(GR) Η ρύθμιση της πορείας του εφαρμοστήρα πρέπει να εκτελείται πριν από την εγκατάσταση.
Συνδέσατε τον εφαρμοστήρα στην ηλεκτρική εγκατάσταση ακολουθώντας τα παρακάτω ηλεκτρικά σχέδια. Για ρύθμιση της πορείας:
– τραβήξτε όλο το βραχίονα του άξονα, ξεβιδώσατε τη βιδωτή προστασία (31)
– τροφοδοτώντας τον εφαρμοστήρα ευθυγραμμίσατε το εξαγωνικό σπείρωμα στο κέντρο της οπής
– χαλαρώστε μία στροφή μόνο το σπείρωμα M5 (32) με εξαγωνικό κλειδί των 2,5 mm (δεν προμηθεύεται)
– δίχως αφαίρεση του εξαγωνικού κλειδιού από τη θέση του μετακινήσατε το δρομέα εντός της σχισμής της οπής (33) και διατηρήσατε στην ίδια θέση κατά την επόμενη φάση
– τροφοδοτώντας τον εφαρμοστήρα, φέρατε το βραχίονα του άξονα μέχρι την επιθυμητή θέση (B).
– ευθυγραμμίσατε ξανά το σπείρωμα στο κέντρο της οπής
– βιδώσατε ξανά το σπείρωμα (32) και ελέγξτε τη σωστή λειτουργία.
– εισάγετε ξανά και βιδώσατε τη προστασία (31)

(SA) يجب ضبط مجرى محرك التبديل قبل التركيب.
قم بتوصيل محرك التبديل بالتيار الكهربائي مستعينًا بالمخططات الكهربائية الموضحة فيما يلي. لضبط المجرى:
- اخرج الحامل بالكامل، وفك أداة الحماية المزودة بمسمار لولبيًا (31).
- عند إمداد المحرك بالطاقة قم بمحاذاة الصامولة سداسية الأضلاع في منتصف الثقب.
- فك الصامولة (M5 (32 بلفة واحدة بواسطة مفتاح سداسي مقاس 2.5 مم (غير مرفق).
- دون إزالة المفتاح السداسي من مكانه حرك المؤشر داخل حلقة الثقب (33) وأبقيه على هذا الوضع خلال المرحلة التالية.
- عند إمداد المحرك بالطاقة، ضع الحامل على الوضع المطلوب (B).
- أعد ضبط الصامولة في منتصف الثقب.
- اعد ربط الصامولة (32) وتحقق من صحة التشغيل.
- اعد تركيب وربط الحماية (31).

(I) INSTALLAZIONE SU FINESTRE A SPORGERE E CUPOLE (GB) INSTALLATION ON TOP-HUNG AND DOME WINDOWS (F) INSTALLATION SUR FENETRES EN SAILLIE ET COUPOLES (D) MONTAGE AUF KLAPP- UND KUPPELFENSTERN (E) INSTALACIÓN EN VENTANAS DE BASTIDOR ABATIBLE Y CÚPULAS (P) INSTALAÇÃO EM JANELAS PROJECTANTES E CÚPULAS (H) AZ EMELKEDŐEN FELNYÍLÓ ABLAKOKRA ÉS KUPOLÁKRA TÖRTÉNŐ FELSZERELÉS (NL) MONTAGE OP UITZETRAMEN EN KOEPELRAMEN (SLO) NAMESTITEV NA OKNA, KI SE ODPIRAJO PO VODORAVNI OSI, IN STREŠNA OKNA (CZ) INSTALACE NA VÝKYVNÁ OKNA A KOPULE (GR) ΕΓΚΑΤΑΣΤΑΣΗ ΣΕ ΠΑΡΑΘΥΡΑ ΠΡΟΕΞΕΧΟΝΤΑ ΚΑΙ ΘΟΛΟΥΣ (SA) التركيب على النوافذ البارزة والقباب

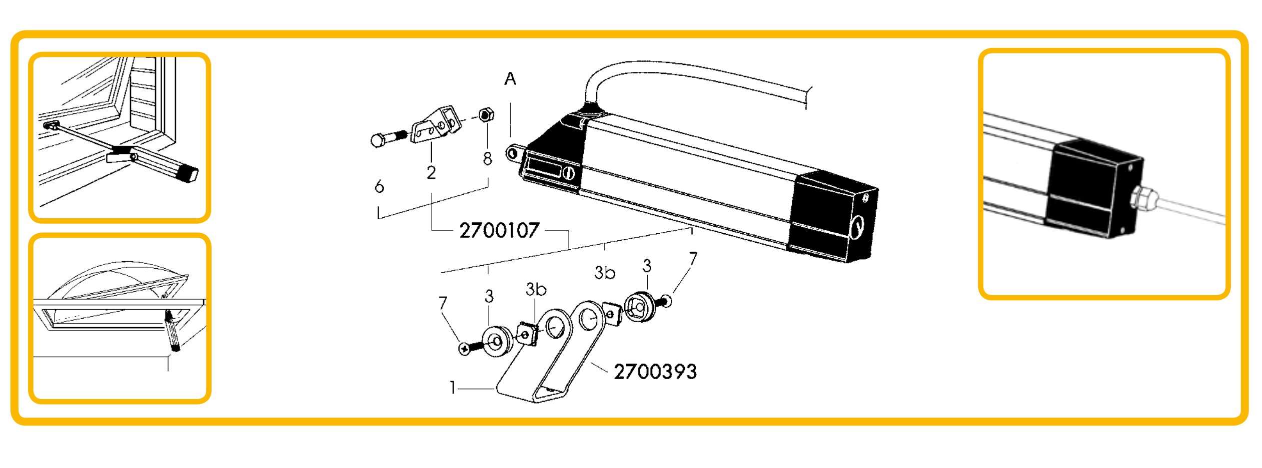

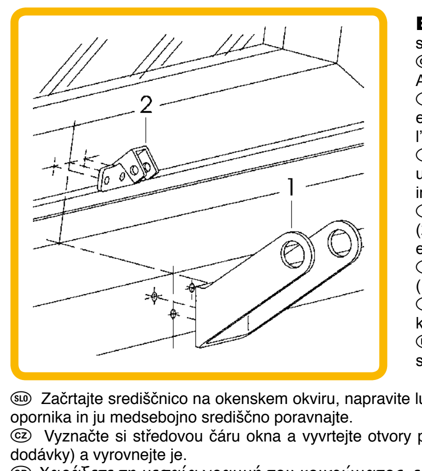

B (I) Tracciare la mezzeria del serramento, realizzare le forature per il fissaggio della staffa attacco anteriore (2) e staffa supporto motore (1). Fissare con viti (non in dotazione) le due staffe allineandole tra loro.
(GB) Mark the centre line of the window and drill the holes to fit the front bracket (2) and the motor support bracket (1). Align the two brackets and fix them with screws (not supplied).
(F) Tracer la ligne médiane de la menuiserie, exécuter les perçages pour la fixation de la bride de raccord avant (2) et de la bride de support de moteur (1). Fixer à l'aide de vis (non fournies) les deux brides, en les alignant l'une après l'autre.
(D) Die Mittellinie des Fensters anzeichnen und die Bohrungen für die Befestigung der Vorderanschluss-konsole (2) und der Motorhaltekonsole (1) ausführen. Die beiden Konsolen zueinander ausrichten und mit den Schrauben (nicht im Lieferumfang enthalten) befestigen.
(E) Tracen la línea de centro del cerramiento, realicen los orificios para la sujeción de la abrazadera empalme delantero (2) y de la abrazadera soporte motor (1). Sujeten con tornillos (no suministrados) las dos abrazaderas alineándolas entre sí.
(P) Marcar o meio do caixilho, efectuar os furos para fixar a chapa de fixação frontal (2) e a chapa de suporte do motor (1). Fixar com parafusos (não fornecidos) as duas chapas, alinhando-as entre si.
(H) Rajzolja fel a nyílászáró felezővonalát, készítse el a lyukakat az elülső rögzítő kengyelhez (2) és a motor tartó kengyelhez (1). Rögzítse csavarokkal (külön kell beszerezni) a két kengyelt úgy, hogy egy vonalba igazítja őket.
(NL) Trek de middellijn van het raam en boor de gaten voor de bevestiging van de voorste bevestigingsbeugel (2) en de steunbeugel van de motor (1). Bevestig de twee beugels met (niet bijgeleverde) schroeven en lijn ze onderling uit.
(SLO) Začrtajte središčnico na okenskem okviru, napravite luknje za pritrditev opornika prednjega zaklepa (2) in opornika nosilca motorja (1). Z vijaki (niso priloženi) pritrdite dva opornika in ju medsebojno središčno poravnajte.
(CZ) Vyznačte si středovou čáru okna a vyvrtejte otvory pro upevnění čelní příchytky (2) a držáku motoru (1). Upevněte příchytku a držák pomocí šroubů (nejsou součástí dodávky) a vyrovnejte je.
(GR) Χαράξετε τη μεσαία γραμμή του κουφώματος, εκτελέσατε τις τρύπες για τη στερέωση του εμπρόσθιου άγκιστρου στήριξης (2) και άγκιστρου στήριξης κινητήρα (1). Στερεώσατε με τις βίδες (δεν προμηθεύονται) τα δύο άγκιστρα και ευθυγραμμίσατε τα μεταξύ τους.
(SA) تتبع النقطة الوسطى لوحدة الإغلاق، قم بعمل الثقب اللازم لتثبيت ركاب التعليق الأمامي (2) و ركاب دعم الموتور (1). قم بتثبيت الركابين على أن يتحاذيا فيما بينهما عن طريق المسامير (غير مرفقة مع الجهاز).

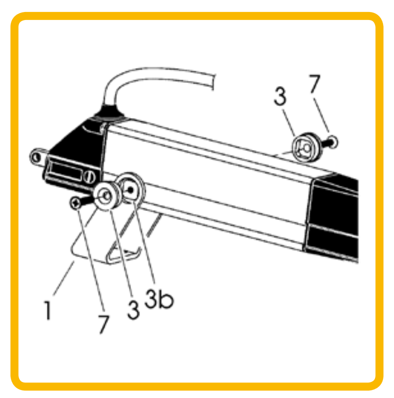

C (I) Inserire i dadi a coda di rondine (3b) nelle guide dell'attuatore. Inserire l'attuatore all'interno della staffa (1). Avvitare le viti (7) sui fissaggi laterali (3) senza serrare a fondo.
(GB) Insert dovetail nuts (3b) in the guides on the actuator. Insert the actuator inside bracket (1). Tighten screws (7) on the side fixtures (3), but not completely.
(F) Insérer les écrous en queue d'aronde (3b) dans les guides du vérin. Enclencher le vérin dans la bride (1). Serrer les vis (7) sur les fixations latérales (3), sans serrer à fond.
(D) Die Schwalbenschwanzmuttern (3b) in die Führungen des Antriebs einsetzen. Den Antrieb in die Konsole (1) einschieben. Die Schrauben (7) auf den seitlichen Befestigungen (3) anschrauben und locker anziehen.
(E) Introduzcan las tuercas tipo cola de milano (3b) en las guías del servomotor. Introduzcan el servomotor dentro de la abrazadera (1). Enrosquen los tornillos (7) en las fijaciones laterales (3) sin apretar fuertemente.
(P) Introduzir as porcas de orelhas (3b) nas guias do actuador. Introduzir o actuador no interior da chapa (1). Apertar os parafusos (7) nos fixadores laterais (3) sem apertar a fundo.
(H) Illessze be a fecskefarkú anyákat (3b) a működtető szerkezet sínjeibe. Helyezze a működtető szerkezetet a kengyel belsejébe (1). Csavarozza be a csavarokat (7) az oldalsó rögzítőkben (3) anélkül, hogy teljesen szorosra húzná őket.
(NL) Breng de zwaluwstaartmoeren (3b) in de uitsparingen van de actuator. Breng de actuator in de steunbeugel (1) aan. Haal de schroeven (7) in de bevestigingen in de zijkanten (3) niet helemaal aan.
(SLO) Vstavite matice (3b) v vodila regulacijskega mehanizma. Mehanizem nato vstavite v opornik (1). Privijte vijake (7) na stranske pritrdilce (3), ne da bi jih do konca zategnili.
(CZ) Vsuňte rybinové matice (3b) do vedení ovládacího mechanismu. Vsuňte ovládací mechanismus do držáku (1). Utáhněte šrouby (7) na bočních úchytech (3) bez toho, abyste je zcela utáhli.
(GR) Βάλτε τα παξιμάδια χελιδονοουράς (3b) στους οδηγούς του εφαρμοστήρα. Εισάγετε τον εφαρμοστήρα εντός του άγκιστρου (1). Βιδώστε τις βίδες (7) στα πλάγια στηρίγματα (3) χωρίς να σφίξετε δυνατά.
(SA) قم بإدخال الصواميل على شكل عاشق و معشوق (3B) في النقاط الخاصة بمحرك التبديل داخل الركاب (1). اربط المسامير (7) الموجودة على أدوات التثبيت الجانبية (3) بدون ربطها بالكامل.

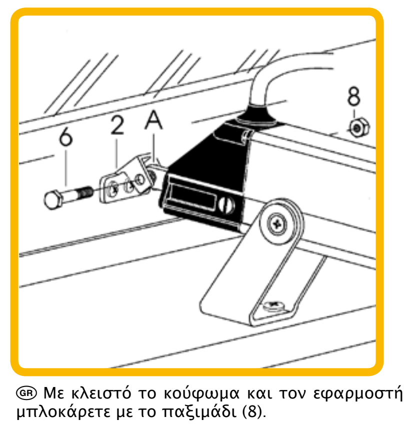

D (I) Con il serramento chiuso e l'attuatore a fine corsa, posizionare la testina (A) all'interno della staffa (2). Inserire la vite (6) e bloccarla con il dado (8).
(GB) With the window closed and the actuator at the end of stroke, position the head (A) inside the bracket (2). Insert the screw (6) and lock it with the nut (8).
(F) La menuiserie étant fermée et le vérin en fin de course, placer la tête «A» dans la bride (2). Insérer la vis (6) et la bloquer à l'aide de l'écrou (8).
(D) Bei geschlossenem Fenster und Antrieb am Hubende den Kopf (A) im Inneren der Konsole (2) positionieren. Die Schraube (6) einstecken und mit der Mutter (8) anziehen.
(E) Con el cerramiento cerrado y el servomotor a fin de carrera, coloquen el cabezal (A) dentro de la abrazadera (2). Introduzcan el tornillo (6) y bloquéenlo con la tuerca (8).
(P) Com o caixilho fechado e o actuador no fim do percurso, colocar a cabeça (A) no interior da chapa (2). Introduzir o parafuso (6) e apertá-lo com a porca (8).
(H) Zárt ablakkal és végállásban levő működtető szerkezettel helyezze a fejet (A) a kengyel (2) belsejébe. Helyezze be a csavart (6) és rögzítse az anyával (8).
(NL) Plaats het geleideblokje (A) bij gesloten raam en actuator bij de eindschakelaar in de beugel (2). Plaats de schroef (6) en blokkeer hem met de moer (8).
(SLO) Zaprite okenski okvir in regulacijski mehanizem premaknite v končni položaj (zaprto). Nato postavite vse skupaj tako, da bo glavica (A) vstavljena v opornik vpenjalnika (2). Zatem vstavite vijak (6) in ga pričvrstite z matico (8).
(CZ) Jestliže je okno zavřené a ovládací mechanismus na konci dráhy (zavřený), umístěte celek tak, aby se hlava (A) zasunula do čelní příchytky (2). Zasuňte šroub (6) a zajistěte ho maticí (8).
(GR) Με κλειστό το κούφωμα και τον εφαρμοστήρα στο τέλος της πορείας, τοποθετήσατε την κεφαλή (A) εντός του άγκιστρου (2).Βάλτε τη βίδα (6) και μπλοκάρετε με το παξιμάδι (8).
(SA) عندما تكون وحدة الإغلاق في وضع الإغلاق و محرك التبديل في نهاية المجرى، ضع الرأس "A" داخل الركاب (2). أدخل المسمار (6) و أغلقه بالصامولة (8).

E (I) Spostare l'attuatore lungo il proprio asse esercitando pressione sulle guarnizioni del serramento. Stringere poi le viti (7) all'interno dei fissaggi laterali (3).
(GB) Move the actuator along its axis while exerting pressure on the window seals. Then tighten screws (7) inside side fixtures (3).
(F) Déplacer le vérin le long de son propre axe, en exerçant une pression suffisante sur les joints de la menuiserie. Serrer ensuite les vis (7) dans les fixations latérales (3).
(D) Den Antrieb auf seiner Achse verschieben, indem ein Druck auf die Fensterdichtungen ausgeübt wird. Dann die Schrauben (7) im Inneren der seitlichen Befestigungsteile (3) anziehen.
(E) Desplacen el servomotor a lo largo de su eje para poder ejercitar una suficiente presión sobre las guarniciones del cerramiento. Aprieten losì tornillos (7) en el interior de las fijaciones laterales (3).
(P) Deslocar o actuador ao longo do seu eixo exercendo uma pressão nas juntas do caixilho. Apertar depois os parafusos (7) no interior dos fixadores laterais (3).
(H) Mozdítsa el a működtető szerkezetet a tengelyének mentén, elegendő nyomást gyakorolva az ablaktömítésekre. Majd húzza jó szorosra a csavarokat (7) az oldalsó rögzítőkben (3).
(NL) Schuif de actuator langs zijn as en oefen daarbij druk op de pakkingen van het raam uit. Draai daarna de schroeven (7) in de bevestigingen in de zijkanten (3) aan.
(SLO) Pomaknite regulacijski mehanizem vzdolž njegove osi, da bo pritisnil na tesnila okvira. Nato privijte vijake (7) znotraj stranskih pritrdilcev (3) do konca.
(CZ) Přesuňte ovládací mechanismus podél jeho osy, abyste mohli vyvinout dostatečný tlak na těsnění okna. Poté řádně utáhněte šrouby (7) zasazené v bočních úchytech.
(GR) Μετακινήσατε τον εφαρμοστήρα κατά μήκος του άξονα του εξασκώντας πίεση στα παρεμβύσματα του κουφώματος. Υστερα σφίξτε τις βίδες (7) εντός των πλάγιων στηριγμάτων (3).
(SA) قم بإزاحة محرك التبديل على امتداد محوره حتى يمكنه القيام بالضغط الكافي على الأطر المطاطية لوحدة الإغلاق. قم بربط المسامير(7) بالكامل داخل أدوات التثبيت الجانبية (3).

(I) INSTALLAZIONE SU FINESTRE A LAMELLE SENZA BLOCCO MECCANICO E PALE FRANGISOLE (GB) INSTALLATION ON LOUVRE WINDOWS WITHOUT MECHANICAL STOP AND SUN BLINDS (F) INSTALLATION SUR FENETRES A LAMELLES SANS BLOCAGE MECANIQUE ET AUBES BRISE-SOLEIL (D) MONTAGE AUF LAMELLENVORHÄNGEN OHNE MECHANISCHE SPERRE UND SONNENSCHUTZLAMELLEN (E) INSTALACIÓN EN VENTANAS DE LAMAS SIN BLOQUEO DE MECÁNICO Y PALETAS PARASOL (P) INSTALAÇÃO EM JANELAS DE LAMELAS SEM BLOQUEIO MECÂNICO E PALAS GUARDA-SOL (H) MECHANIKUS BLOKKOLÁS NÉLKÜLI LAMELLÁS ABLAKRA ÉS LAMELLÁS ÁRNYÉKOLÓRA TÖRTÉNŐ FELSZERELÉS (NL) MONTAGE OP LOUVRERAMEN ZONDER MECHANISCHE BLOKKERING EN ZONNEBLINDEN (SLO) NAMESTITEV NA OKNA Z ŽALUZIJAMI BREZ MEHANSKE BLOKADE IN NA OKNA Z LAMELNIMI SENČILI (CZ) INSTALACE NA LAMELOVÁ OKNA BEZ MECHANICKÉ ZARÁŽKY A SLUNOLAMŮ (GR) ΕΓΚΑΤΑΣΤΑΣΗ ΣΕ ΠΑΡΑΘΥΡΑ ΜΕ ΠΕΤΑΛΙΑ ΔΙΧΩΣ ΜΗΧΑΝΙΚΗ ΣΥΛΛΗΨΗ ΚΑΙ ΗΛΙΑΚΑ ΠΤΕΡΥΓΙΑ (SA) التركيب على النوافذ ذات الشرائح غير المزودة بغلق ميكانيكي وأسطح الوقاية من الشمس

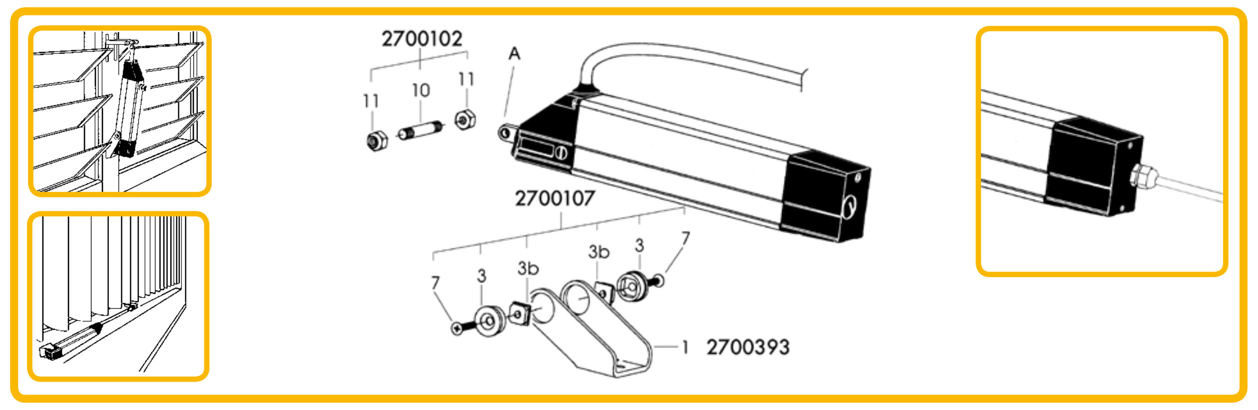

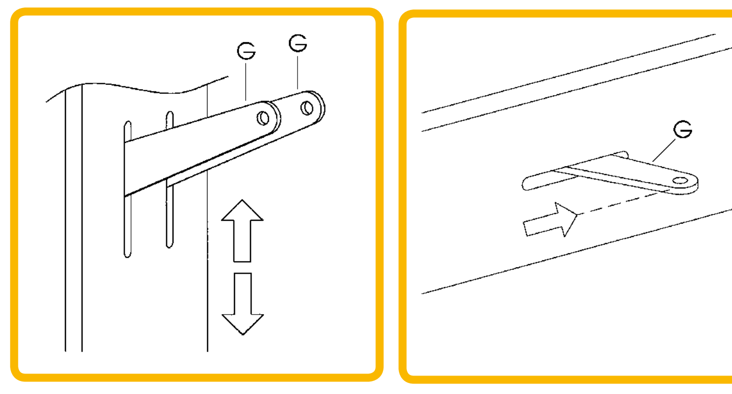

F (I) Portare le lamelle o le pale frangisole in posizione di chiusura agendo manualmente sui bracci (G).
(GB) Close the window slats or sun blinds by adjusting arms (G) manually.
(F) Mettre les lamelles de la menuiserie ou les aubes brise-soleil sur la position de fermeture, en intervenant manuellement sur les bras (G).
(D) Die Lamellen des Fensters bzw. Die Lamellen des Vorhangs mit Hilfe der Arme (G) von Hand in die Schließstellung schieben.
(E) Coloquen las láminas del cerramiento o las tablillas de visera en posición de cierre maniobrando manualmente los brazos (G).
(P) Levar as lamelas do caixilho ou os chapas quebra-sol para a posição de fechadas actuando manualmente nos braços (G).
(H) Állítsa az ablak lamelláit vagy a lamellás árnyékolót zárt helyzetbe úgy, hogy kézzel beállítja a karokat (G).
(NL) Sluit de lamellen van het raam of de zonneblinden door de armen (G) met de hand te verstellen.
(SLO) Zaprite lamele ali lamelna senčila, tako da ročno premaknete vzvoda (G).
(CZ) Přesuňte lamely okna nebo slunolamy do pozice zavření tak, že budete ručně působit na ramena (G).
(GR) Φέρατε τα ελάσματα του κουφώματος ή τα ηλιακά πτερύγια σε θέση κλειστό προβαίνοντας με τα χέρια πάνω στους βραχίονες (G).
(SA) ضع الصفائح المعدنية الخاصة بوحدة الإغلاق أو العوارض المبددة لأشعة الشمس في وضع الغلق عن طريق التعامل يدويا مع الأذرع G.

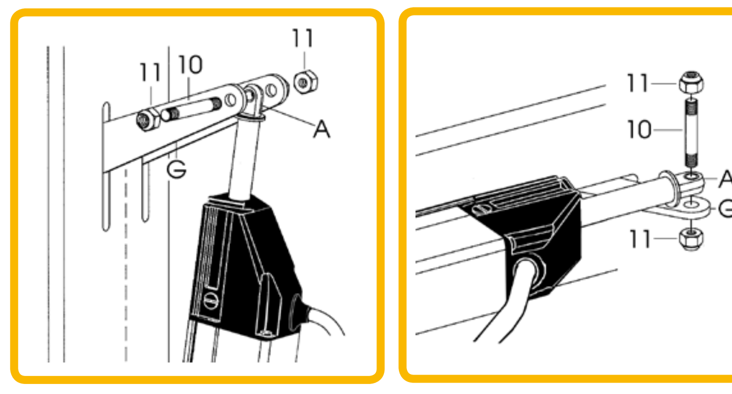

G (I) Portare la testina (A) dell'attuatore in corrispondenza dei fori dei bracci (G), sfilare la boccola dalla testina, inserire il perno (10) e bloccarlo con i dadi (11). Si consiglia di montare tra la testina e i bracci dei distanziali (non forniti).
(GB) Place head (A) of the actuator next to holes of the arms (G), remove the bushing from the head, insert pin (10) and lock it with nuts (11). Spacers (not supplied) should be fitted between the head and the arms.
(F) Mettre la tête (A) du vérin au niveau des trous des bras (G), retirer la douille de la tête, insérer le goujon (10) et le bloquer à l'aide des écrous (11). Il est conseillé de monter entre la tête et les bras des entretoises (non fournies).
(D) Den Kopf (A) des Antriebs mit den Öffnungen der Arme (G) in Übereinstimmung bringen, die Buchse aus dem Kopf ziehen, den Bolzen (10) einsetzen und mit den Muttern (11) blockieren. Es wird empfohlen, zwischen dem Kopf und den Armen entsprechende Abstandhalter (nicht mitgeliefert) einzusetzen.
(E) Coloquen el cabezal (A) del servomotor en correspondencia con los orificios de los brazos (G), extraigan el casquillo del cabezal, introduzcan el perno (10) y bloquéenlo con las tuercas (11). Se aconseja montar. entre el cabezal y los brazos, unos separadores (no suministrados).
(P) Levar a cabeça (A) do actuador a alinhar-se com os furos dos braços (G), desenfiar a chumaceira da cabeça, introduzir o perno (10) e fixá-lo com as porcas (11). Aconselha-se montar espaçadores (não fornecidos) entre a cabeça e os braços.
(H) Állítsa a működtető szerkezet fejét (A) a két kar (G) lyukainak megfelelően, húzza le a hüvelyt a fejről, illessze be a csapot (10), és rögzítse az anyákkal (11). Tanácsoljuk, szereljen a fej és a karok közé távolságtartókat (külön kell beszerezni).
(NL) Breng het blokje (A) van de actuator bij de gaten van de armen (G), neem het lager uit het blokje, plaats de pin (10) en blokkeer hem met de moeren (11). Het is raadzaam om (niet bijgeleverde) afstandhouders tussen het blokje en de armen te monteren.
(SLO) Postavite glavico (A) regulacijskega mehanizma na sredino med oba vzvoda (G), vstavite zatič (10) in ga privijte z maticama (11). Priporoča se, da med glavico in vzvoda namestite distančnike (niso priloženi).
(CZ) Přesuňte hlavu (A) ovládacího mechanismu nad otvory na ramenech (G), sejměte z hlavy objímku, zasuňte čep (10) a zajistěte ho pomocí matic (11). Mezi hlavu a ramena doporučujeme namontovat rozpěrky, které nejsou součástí dodávky.
(GR) Φέρατε την κεφαλή (A) του εφαρμοστήρα κοντά στις οπές των βραχίονων (G), τραβήξτε το χιτώνιο από την κεφαλή, εισάγετε το κοχλία (10) και μπλοκάρετε με τα παξιμάδια (11). Συστήνεται η τοποθέτηση μεταξύ κεφαλής και βραχίονων των διαχωριστήρων (δεν προμηθεύονται).
(SA) ضع الرأس (A)الخاصة بوحدة التبديل في وضع مطابق للثقوب الموجودة في الأذرع (G)، أخرج الجراب من الرأس، أدخل المحور (10) و قم بغلقه عن طريق الصواميل (11). ننصح بتركيب أدوات لحفظ المسافات (غير ملحقة مع الجهاز) بين الرأس و الأذرع.

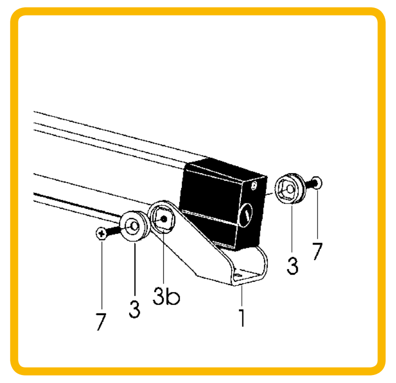

H (I) Inserire i dadi a coda di rondine (3b) nelle guide dell'attuatore. Inserire l'attuatore all'interno della staffa (1). Avvitare le viti (7) sui fissaggi laterali (3) quindi serrare a fondo.
(GB) Insert dovetail nuts (3b) in the guides on the actuator. Insert the actuator inside bracket (1). Insert the screws (7) on the side fixtures (3) and then tighten them completely.
(F) Insérer les écrous en queue d'aronde (3b) dans les guides du vérin. Enclencher le vérin dans la bride (1). Serrer les vis (7) sur les fixations latérales (3), en serrant à fond.
(D) Die Schwalbenschwanzmuttern (3b) in die Führungen des Antriebs einsetzen. Den Antrieb in die Konsole (1) einschieben. Die Schrauben (7) auf den seitlichen Befestigungen (3) anschrauben und vollständig anziehen.
(E) Introduzcan las tuercas tipo cola de milano (3b) en las guías del servomotor. Introduzcan el servomotor dentro de la abrazadera (1). Enrosquen los tornillos (7) en las fijaciones laterales (3) y aprieten fuertemente.
(P) Introduzir as porcas de orelhas (3b) nas guias do actuador. Introduzir o actuador no interior da chapa (1). Apertar os parafusos (7) nos fixadores laterais (3) depois apertar a fundo.
(H) Illessze be a fecskefarkú anyákat (3b) a működtető szerkezet sínjeibe. Helyezze a működtető szerkezetet a kengyel belsejébe (1). Csavarozza be a csavarokat (7) az oldalsó rögzítőkben (3), majd húzza őket teljesen szorosra.
(NL) Breng de zwaluwstaartmoeren (3b) in de uitsparingen van de actuator. Breng de actuator in de steunbeugel (1) aan. Haal de schroeven (7) in de bevestigingen in de zijkanten (3) helemaal aan.
(SLO) Vstavite matice (3b) v vodila ob strani regulacijskega mehanizma. Vstavite mehanizem v opornik (1). Privijte vijake (7) na stranskih pritrdilcih (3) in jih zategnite.
(CZ) Zasuňte rybinové matice (3b) do vedení ovládacího mechanismu. Vsuňte ovládací mechanismus do držáku (1). Zašroubujte šrouby (7) na bočních úchytech (3) a zcela je dotáhněte.
(GR) Εισάγετε τα παξιμάδια χελιδονοουράς (3b) στους οδηγούς του εφαρμοστήρα. Βάλτε τον εφαρμοστήρα εντός του άγκιστρου (1). Βιδώσατε τις βίδες (7) στα πλάγια στηρίγματα (3) μετά σφίξτε δυνατά.
(SA) قم بإدخال الصواميل على شكل عاشق و معشوق (3B) في النقاط الموجودة في محرك التبديل. أدخل محرك التبديل داخل الركاب (1). قم بربط المسامير (7) الموجودة على أدوات التثبيت الجانبية (3) ثم قم بالربط بالكامل

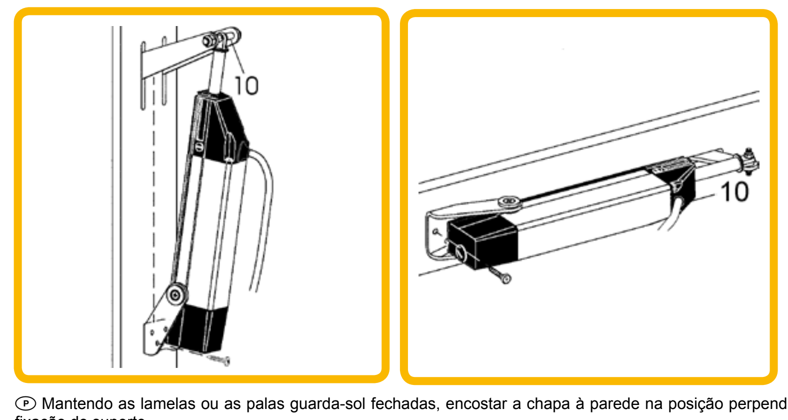

I (I) Mantenendo le lamelle o le pale frangisole chiuse, posizionare la staffa sulla parete in posizione perpendicolare al perno (10). Dai fori accessibili, tracciare i punti per il fissaggio della staffa.
(GB) Position the bracket on the wall perpendicular to the pin (10) keeping the louvre windows or sun blades closed. Plot the points, through the accessible holes, to secure the bracket.
(F) Tout en maintenant les lamelles ou les aubes brise-soleil fermées, positionner la bride sur la paroi perpendiculairement au goujon (10). A partir des trous accessibles, tracer les points pour la fixation de la bride.
(D) Die Lamellenvorhänge oder die Sonnenschutzlamellen geschlossen halten und die Konsole in senkrechter Position zum Bolzen (10) auf der Wand positionieren. Von den zugänglichen Bohrungen aus die Punkte für die Befestigung der Konsolen anzeichnen.
(E) Manteniendo las lamas o las paletas parasol cerradas, colocar la brida en la pared en posición perpendicular al perno (10). A través de los orificios accesibles, trazar los puntos para la fijación de la brida.
(P) Mantendo as lamelas ou as palas guarda-sol fechadas, encostar a chapa à parede na posição perpendicular ao perno (10). A partir dos furos, marque os pontos para a fixação do suporte.
(H) Zárva tartva a lamellákat vagy a lamellás árnyékolót, helyezze a konzolt a falra merőlegesen a csapra (10). A hozzáférhető furatokon át jelölje ki a kengyel rögzítési pontjait.
(NL) Houd de lamellen of zonneblinden gesloten en plaats de beugel haaks op de pen (10) tegen de wand. Kruis de bevestigingspunten van de beugels door de open gaten aan.
(SLO) Ko so žaluzije in lamelna senčila zaprta, postavite prečko na steno pravokotno na zatič (10). S pomočjo dostopnih lukenj zarišite točke za pritrditev stremena.
(CZ) Při zavřených lamelách lebo slunolamech umístěte konzolu na stěnu do polohy kolmo na čep (10). Z přístupných otvorů vyznačte body pro upevnění konzoly.
(GR) Διατηρώντας κλειστά τα πετάλια ή τα ηλιακά πτερύγια, τοποθετήστε το στήριγμα σε κατακόρυφη θέση με το πείρο (10). Από τις προσβάσιμες οπές, χαράξτε τα σημεία για τη στερέωση του βραχίονα στήριξης.
(SA) مع الحفاظ على الشرائح أو أسطح الوقاية من الشمس في الوضع المغلق، ضع دعامة التثبيت على الجدار في وضع عمودي على المحور (10). من الفتحات التي يمكن الوصول إليها، قم بتحديد نقاط التثبيت لتثبيت الدعامة.

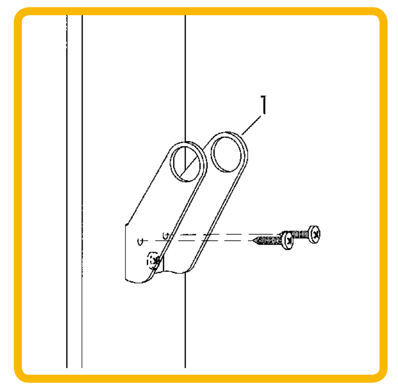

L (I) Rimuovere l'attuatore dalla staffa 1. Forare in corrispondenza dei punti e fissare la staffa con viti (non in dotazione). Procedere con il rimontaggio dell'attuatore sulla staffa motore.
(GB) Remove the actuator from bracket 1. Drill next to the points marked and fix the bracket using screws (not supplied). Mount the actuator back on the motor bracket.
(F) Retirer le vérin de la bride 1. Perforer au niveau des points et fixer la bride à l'aide de vis (non fournies). Remonter le vérin sur la bride du moteur.
(D) Den Antrieb aus der Konsole 1 herausnehmen. Die Bohrung entsprechend der angezeichneten Punkte ausführen, und die Konsole mit den Schrauben (nicht mitgeliefert) befestigen. Dann die erneute Montage des Antriebs auf der Motorhaltekonsole vornehmen.
(E) Retirar el servomotor de la brida 1. Taladrar en los puntos marcados y fijar la brida con los tornillos (no suministrados). Volver a montar el servomotor en la brida motor.
(P) Retirar o actuador da chapa 1. Furar nos pontos traçados e fixar a chapa com parafusos (não fornecidos). Montar novamente o actuador na chapa do motor.
(H) Távolítsa el a működtető szerkezetet a 1. konzolról. A pontoknál készítsen furatokat, és rögzítse a konzolt csavarokkal (külön kell beszerezni). Ezt követően szerelje vissza a működtető szerkezetet a motor tartó konzolra.
(NL) Verwijder de actuator van de beugel 1. Boor gaten op de plaats van de aangekruiste bevestigingspunten en bevestig de beugel met (niet-bijgeleverde) schroeven. Monteer de actuator weer op de beugel van de motor.
(SLO) Odstranite aktivator stremena 1. Prevrtajte po oznakah in z vijaki pritrdite prečko (vijaki niso priloženi). Aktivator namestite nazaj na prečko motorja.
(CZ) Odmontujte akční člen z konzoly 1. Navrtejte otvory v blízkosti vyznačených míst a upevněte konzolu šrouby (nejsou součástí příslušenství). Proveďte zpětnou montáž akčního členu na konzolu motoru.
(GR) Αφαιρέστε τον εφαρμοστήρα από το στήριγμα 1. Τρυπήστε αντίστοιχα των σημείων και στερεώστε το στήριγμα με βίδες (δεν προμηθεύονται). Προβείτε στην επανατοποθέτηση του εφαρμοστήρα στο στήριγμα του κινητήρα.
(SA) قم بتحريك محرك التشغيل من دعامة التثبيت 1. اثقب تبعًا للنقاط وقم بتثبيت الدعامة باستخدام مسامير لولبية (غير مرفقة). قم بإعادة تركيب محرك التشغيل على دعامة المحرك.

(I) FUNZIONAMENTO DELL'ATTUATORE (GB) ACTUATOR OPERATION (F) FONCTIONNEMENT DU VERIN (D) BETRIEB DES ANTRIEBS (E) FUNCIONAMIENTO DEL SERVOMOTOR (P) FUNCIONAMENTO DO ACTUADOR (H) A MŰKÖDTETŐ SZERKEZET MŰKÖDÉSE (NL) WERKING VAN DE ACTUATOR (SLO) DELOVANJE AKTUATORJA (CZ) FUNGOVÁNÍ OVLÁDAČE (GR) ΛΕΙΤΟΥΡΓΙΑ ΤΟΥ ΕΦΑΡΜΟΣΤΗΡΑ (SA) تشغيل محرك التبديل

(I) L'attuatore in fase di apertura si arresta sul cursore di regolazione corsa mentre in fase di chiusura si arresta a stelo completamente rientrato. Durante le fasi di apertura e chiusura se l'attuatore incontra un'ostacolo si arresta ed esegue un breve movimento in senso opposto al senso di marcia. Solamente in chiusura, qualora l'attuatore si arresti in presenza di un'ostacolo, per consentire di riprendere la corsa nello stesso verso occorre dare un comando della durata di almeno 1s nel senso opposto di marcia prima di dare nuovamente il comando di chiusura.
(GB) During opening, the actuator stops on the stroke-adjustment slider; during closing it stops with the rod completely retracted. If the actuator runs into an obstacle during opening and closing, it stops and performs a quick movement in the direction opposite to that of the travel. Only during closing, if the actuator stops in the presence of an obstacle and in order to allow it to resume the stroke in the same direction, you need to issue a command of at least 1s in the opposite travel direction before issuing the closing command.
(F) Dans la phase d'ouverture le vérin s'arrête sur le curseur de réglage de la course, alors qu'en phase de fermeture il s'arrête avec la tige tout à fait rentrée. Au cours des phases d'ouverture et de fermeture, si le vérin rencontre un obstacle, il s'arrête et exécute un bref mouvement dans le sens opposé au sens de la marche. Ce n'est qu'en fermeture, au cas où le vérin s'arrêterait en présence d'un obstacle, afin de permettre de reprendre la course dans le même sens, qu'il faut donner une commande de la durée d'au moins 1s dans le sens opposé de la marche, avant de donner à nouveau la commande de fermeture.
(D) Der Antrieb hält in der Öffnungsphase auf einem Schieber für die Einstellung des Laufs, während er in der Schließung mit vollständig ausgefahrenem Schaft anhält. Trifft der Antrieb während der Öffnungs-/Schließphase auf ein Hindernis, so hält er an und führt eine kurze Bewegung in die entgegengesetzte Richtung zur Betriebsrichtung aus. Lediglich in der Schließbewegung muss, wenn der Antrieb auf einem Hindernis anhält, ein Befehl mit einer Dauer von mindestens 1 Sek. in die Richtung entgegen der Betriebsrichtung gegeben werden, bevor erneut der Schließbefehl erteilt wird, um die Bewegung in der selben Richtung fortzusetzen.
(E) En fase de apertura el servomotor se detiene sobre el cursor de regulación de la carrera, y en fase de cierre se detiene con el vástago completamente retraído. Tanto en apertura como en cierre, si el servomotor encuentra un obstáculo se detiene y efectúa un breve movimiento en sentido contrario al sentido de marcha. Sólo en cierre, si el servomotor se detiene ante un obstáculo, para reanudar la carrera en la misma dirección hay que dar un mando de al menos 1 seg. de duración en sentido opuesto al de marcha antes de volver a dar el mando de cierre.
(P) O atuador em fase de abertura para no cursor de regulação de curso ao passo que em fase de fechamento para com a haste completamente voltada. Durante as fases de abertura e fechameno se o atuador encontra um obstáculo para e efetua um breve movimento em sentido oposto à direção de marcha ou movimento. Somente em fase de fechamento, caso o atuador pare em presença de um obstáculo, para que seja possível retomar o curso na mesma direção é necessário dar um comando de duração de pelo menos 1 seg na direção oposta de marcha antes de dar novamente o comando de fechamento.
(H) Az indítószerkezet nyitáskor megáll a mozgási hossz beállító csúszkánál, záráskor pedig megáll, amikor a szár teljesen visszahúzódott. Ha az indítószerkezet nyitás és a zárás során akadályba ütközik, megáll és egy rövid ellenirányú mozgást végez. Csak záráskor, ha az indítószerkezet akadályba ütközik és megáll, az azonos irányú mozgás folytatásához legalább 1 másodpercig tartó ellenirányú mozgási parancsot kell kiadni, mielőtt újra vezérelné a zárást.
(NL) De actuator stopt tijdens de opening bij de regelschuif van de slag, terwijl hij tijdens de sluiting stopt wanneer de stang volledig ingeschoven is. Als de actuator tijdens het openen en sluiten een obstakel tegenkomt, dan stopt hij en maakt een korte beweging in de tegenovergestelde richting als de bewegingsrichting. Als de actuator, alleen tijdens het sluiten, door een obstakel wordt gestopt, dan moet voor de hervatting van de werking in dezelfde richting minstens 1s de opdracht worden gegeven om in de tegenovergestelde richting dan de bewegingsrichting te bewegen alvorens opnieuw opdracht voor het sluiten te geven.
(SLO) Aktivator se v fazi odpiranja ustavi pri kazalniku nastavitve premika, v fazi zapiranja pa se zaustavi, ko je drog popolnoma uvlečen. Če med odpiranjem in zapiranjem aktivator naleti na oviro, se zaustavi in izvede kratek premik v nasprotni smeri od smeri premikanja. Le če se pri zapiranju aktivator zaustavi ob oviri, je treba za izvedbo premika v isti smeri za vsaj 1 sekundo pritisniti ukaz za premik v nasprotni smeri, preden lahko sprožite spet ukaz za premik v isti smeri.
(CZ) Akční člen se během otvírání zastaví na regulátoru dráhy, zatímco během zavírání se zastaví na zcela zasunutém dříku. Jestliže akční člen narazí během otvírání či zavírání na nějakou překážku, zastaví se a provede krátký pohyb ve směru opačném vzhledem ke směru chodu. Pouze při zavírání, jestliže se akční člen zastaví kvůli přítomnosti překážky, je nutné pro obnovení chodu ve stejném směru zadat příkaz o délce alespoň 1 s ve směru opačném ke směru chodu před opětovným zadáním příkazu k zavření.
(GR) Ο εφαρμοστήρας στη φάση ανοίγματος σταματάει στο δρομέα ρύθμισης ενώ στη φάση κλεισίματος σταματάει εφόσον ξαναμπεί τελείως ο βραχίονας του άξονα. Κατά τις φάσεις ανοίγματος και κλεισίματος όταν ο εφαρμοστήρας συναντάει ένα εμπόδιο σταματάει και εκτελεί μία σύντομη κίνηση σε αντίθετη πορεία από την κατεύθυνση. Μόνο στο κλείσιμο, όταν ο εφαρμοστήρας σταματάει παρουσία ενός εμποδίου, για να επιτρέπεται η επανεκκίνηση στην ίδια κατεύθυνση απαιτείται η εντολή ελάχιστης διάρκειας 1δευτ στην αντίθετη κατεύθυνση προτού δωθεί νέα εντολή κλεισίματος.
(SA) يتوقف محرك التبديل أثناء الفتح على مؤشر ضبط المجرى بينما في مرحلة الغلق يتوقف لدى عودة الحامل بالكامل.
أثناء مراحل الفتح والغلق عندما يلاقي محرك التبديل عوائق يتوقف وينفذ حركة قصيرة في الاتجاه المعاكس لاتجاه الحركة.
فقط أثناء الإغلاق وعندما يتوقف محرك التبديل لوجود عوائق وللسماح بالحركة مجددا في نفس الاتجاه يجب إعطاء أمر تحكم لا يقل عن 1 ثانية في الاتجاه المعاكس لاتجاه الحركة قبل القيام بأمر تحكم للغلق.

(I) ISTRUZIONI PER L'ALLACCIAMENTO ALLA RETE ELETTRICA (GB) INSTRUCTIONS FOR CONNECTING TO THE ELECTRIC NETWORK (F) INSTRUCTIONS POUR LE BRANCHEMENT SUR LE SECTEUR ELECTRIQUE (D) ANLEITUNG FÜR DEN ANSCHLUSS AN DAS STROMNETZ (E) INSTRUCCIONES PARA LA CONEXIÓN A LA RED ELÉCTRICA (P) INSTRUÇÕES PARA A LIGAÇÃO À REDE DE ALIMENTAÇÃO ELÉCTRICA (H) INSTRUCTIES VOOR DE AANSLUITING OP HET ELEKTRICITEITSNET (NL) UTASÍTÁSOK AZ ELEKTROMOS HÁLÓZATRA KAPCSOLÁSHOZ (SLO) NAVODILA ZA PRIKLJUČITEV NA ELEKTRIČNO MREŽO (CZ) INSTRUKCE PRO ZAPOJENÍ DO ELEKTRICKÉ SÍTĚ (GR) ΟΔΗΓΙΕΣ ΓΙΑ ΣΥΝΔΕΣΗ ΣΤΟ ΗΛΕΚΤΡΙΚΟ ΔΙΚΤΥΟ (SA) تعليمات للتوصيل بالشبكة الكهربائية

A- (I) Conduttori sezione minima 1 mm² e comunque con sezione adeguata al carico elettrico ed alla lunghezza della linea. (GB) Conductors with minimum section of 1 mm² and in any case with a section suited to the electric load and length of the line. (F) Conducteurs d'une section minimale de 1 mm² et de toute façon ayant une section adéquate à la charge électrique et à la longueur de la ligne. (D) Leiter mit Mindestquerschnitt 1 mm² und in jedem Falle mit geeignetem Querschnitt für die elektrische Last und die Leitungslänge. (E) Conductores sección mínima 1 mm² y, en todo caso, con sección adecuada a la carga eléctrica y a la longitud de la línea. (P) Condutores com uma secção mínima de 1 mm² ou sempre com uma secção adequada à carga eléctrica e ao comprimento da linha. (H) Stroomdraden minimale doorsnede 1 mm² en in elk geval met een geschikte doorsnede voor de stroombelasting en de lengte van de kabel. (NL) Minimum 1 mm² átmérőjű vezetékhuzalok, melyeknek átmérője mindenesetre megfelel az elektromos terhelésnek és a vezeték hosszának. (SLO) Prevodniki premera min. 1 mm² oziroma takega premera, da bo ustrezal električni obremenitvi in dolžini linije. (CZ) Vodiče o minimálním průřezu 1 mm² nebo o průřezu, který odpovídá elektrickému zatížení a délce vedení. (GR) Αγωγοί ελάχιστης τομής 1 mm² και ωστόσο με κατάλληλη τομή στο ηλεκτρικό φορτίο και το μήκος της γραμμής.
(SA) موصلات مقاسها الأدنى ا مم² و على أية حال ذات مقاس يتناسب مع الشحنة الكهربائية و طول الخط.

B- (I) Pulsante commutatore bipolare con posizione OFF centrale (a= apre/b= chiude). (GB) Bipolar switch button with mid OFF position (a=opens/b=closes). (F) Poussoir commutateur bipolaire avec position OFF centrale (a = ouverture / b = fermeture). (D) Zweipoliger Umschalter mit zentraler OFF-Position (a= öffnet / b= schließt). (E) Pulsador conmutador bipolar con posición OFF central (a= abre/b= cierra). (P) Botão comutador bipolar com posição OFF central (a= abre/b= fecha). (H) Tweepolige druktoets met centrale OFF-stand (a=openen / b = sluiten). (NL) Bipoláris kapcsoló középső OFF állással (a=nyit-b=zár). (SLO) Bipolarno komutacijsko stikalo s sredinskim položajem OFF (a=odpre/b=zapre). (CZ) Dvoupólový přepínač se středovou pozicí OFF (a= otevře/b= zavře) (GR) Κόμβιο μεταλλαγής διπολικό με θέση OFF κεντρική (a=ανοίγει–b=κλείνει).
(SA) زر عاكس للتيار ثنائي القطب مع الوضع المركزي OFF (a = افتح – b = أغلق).

C- (I) Interruttore generale di alimentazione bipolare con apertura minima dei contatti pari a 3 mm. (GB) Bipolar main power supply switch with minimum contact opening of 3 mm. (F) Interrupteur général d'alimentation bipolaire avec ouverture minimale des contacts correspondant à 3 mm. (D) Zweipoliger Hauptschalter der Versorgung mit Mindestöffnung der Kontakte von 3 mm. (E) Interruptor general de alimentación bipolar con apertura mínima de los contactos igual a 3 mm. (P) Interruptor geral de alimentação bipolar com abertura mínima dos contactos de 3 mm. (H) Tweepolige hoofdschakelaar met minimale afstand tussen de contacten van 3 mm. (NL) Bipoláris táplálású főkapcsoló, az érintkezések közötti minimális rés 3 mm-es. (SLO) Glavno bipolarno stikalo z najmanjšo razdaljo med kontakti 3 mm. (CZ) Hlavní dvoupólový vypínač s minimálním otevřením kontaktů 3 mm (GR) Γενικός διακόπτης τροφοδοσίας διπολικός με ελάχιστο άνοιγμα επαφών 3 mm.
(SA) مفتاح عام للتغذية ثنائي القطب ذو حد أدنى لفتح الاتصالات يعادل 3 مم.

~ (I) Tensione di alimentazione indicata nei dati di targa (GB) Power supply voltage shown on rating plate (F) Tension d'alimentation indiquée sur les coordonnées de la plaque (D) Auf dem Leistungsschild angegebene Versorgungsspannung (E) Tensión de alimentación indicada en la placa de datos (P) Tensão de alimentação indicada nos dados da chapa de identificação (H) Az adattáblán szereplő adatokban megjelölt tápfeszültség (NL) Voedingsspanning aangegeven op het gegevensplaatje. (SLO) Električna napetost je navedena med podatki na tablici (CZ) Přívodní napětí uvedené na identifikačním štítku ovládacího mechanismu (GR) Τάση τροφοδοσίας αναφερόμενη στα στοιχεία της πινακίδας
(SA) شدة التيار الكهربائي موضحة في لوحة البيانات

(I) Contatto di segnalazione senza potenziale (0,5A max) (GB) No-load signalling contact (0.5A max) (F) Contact de signalisation sans potentiel (0,5A maxi) (D) Potentialfreier Anzeigekontakt (0,5A max) (E) Contacto de señalización sin potencial (0,5A máx.) (P) Contacto de sinalização sem potencial (0,5A máx.) (H) Jelző érintkező potenciál nélkül (0,5A max.) (NL) Signaleringscontact zonder potentiaal (0,5A max) (SLO) Javljalni kontakt brez potenciala (0,5A max.) (CZ) Beznapěťový signalizační kontakt (0,5A max) (GR) Επαφή σήμανσης χωρίς δυναμικό (0,5A max)
(SA) اتصال للتنبيه بدون جهد كهربائي

(I) Terra (GB) Ground (F) Terre (D) Erde (E) Tierra (P) Terra (H) Föld (NL) Aarde (SLO) Ozemljitev (CZ) Zemnící kabel (GR) Γή
(SA) الأرضي.

230V ~

TABELLA COMPARAZIONE CONDUTTORI • CONDUCTORS COMPARATIVE TABLE • TABLEAU COMPARAISON CONDUCTEURS • DREHSTOM- LEITER-VERGLEICHSTABELLE • TABLA COMPARACIÓN CONDUCTORES • TABELA DE COMPARAÇÃO DOS CONDUTORES • VERGELIJKINGSTABEL GELEIDERS • VEZETÉKHUZALOK ÖSSZEHASONLÍTÓ TÁBLÁZAT • PRIMERJALNA TABELA PREVODNIKOV • SROVNÁVACÍ TABULKA VODIČŮ • ΣΥΓΚΡΙΤΙΚΟΣ ΠΙΝΑΚΑΣ ΑΓΩΓΩΝ • جدول مقارنة الموصلات

COLORE • COLOR • COULEUR • FARBE • COLOR • COR • KLEUR • SZÍN • COLORE • BARVA • ΧΡΩΜΑ • الأزرق	NUMERO • NUMBER • NOMBRE • NUMMER • NÚMERO • NÚMERO • NUMMER • SZÁM • ŠTEVILKA • ČÍSLO • ΑΡΙΘΜΟΣ • الرقم	SEGNALE • SIGNAL • SIGNAL • SIGNAL • SEÑAL • SINAL • SIGNAAL • JELZÉS • SIGNAL • SIGNÁL • ΣΗΜΑ • إشارة
Blu • Blue • Bleu • Blau • Azul • Azul • Blauw • Kék • Modra • Modrá • Μπλέ • اللون	1	Comune • Common • Commun • Gemeinsame Leitung • Común • Comum • Gemeenschappelijk • Közös • Skupen • Společný kabel • Κοινό • عام
Nero • Black • Noir • Schwarz • Negro • Preto • Zwart • Fekete • Černá • Črna • Μαύρο • الأسود	2	Chiude • Closes • Fermeture • Schließt • Cierra • Fecha • Sluiten • Zár • Zapre • Zavře • Κλείνει • أغلق
Marrone • Brown • Marron • Braun • Marrón • Castanho • Bruin • Barna • Hnědá • Rjava • Καφέ • البني	3	Apre • Opens • Ouverture • Öffnet • Abre • Abre • Openen • Nyit • Odpre • Otevře • Ανοίγει • افتح
Giallo/Verde • Yellow/Green • Jaune/Vert • Gelb/Grün • Amarillo/Verde • Amarelo/Verde • Geel/Groen • Sárga/Zöld • Rumena/Zelena • Žlutá/Zelená • Κίτρινο/Πράσινο • الأصفر/الأخضر	⏚	Terra • Ground • Terre • Erde • Tierra • Terra • Aarde • Föld • Ozemljitev • Zemnící kabel • Γή • أرضي

(I) In caso di errato collegamento (alimentazione contemporanea dei conduttori 2 e 3) il motore non funziona ed esegue un breve movimento in entrambi i sensi (feedback).
(GB) If the connection is wrong (simultaneous feed of conductors 2 and 3), the motor will not work and shifts briefly in both directions (feedback).
(F) En cas de connexion erronée (alimentation simultanée des conducteurs 2 et 3) le moteur ne fonctionne pas et exécute un bref mouvement dans les deux sens (rétroaction).
(D) Bei einem falschen Anschluss (gleichzeitige Versorgung der Leiter 2 und 3) funktioniert der Motor nicht und führt eine kurze Bewegung in beide Richtungen aus (Feedback).
(E) En caso de conexión incorrecta (alimentación simultánea de los conductores 2 y 3), el motor no funciona y realiza un breve movimiento en ambos sentidos (feedback).
(P) Em caso de erro na conexão (alimentação simultânea dos condutores 2 e 3) o motor não funciona e efetua um breve movimento em ambas as direções (feedback).
(H) Hibás bekötés esetén (a 2. és 3. vezeték egyidőben feszültség alatt van) a motor nem működik és egy rövid mozgást végez mindkét irányba (feedback).
(NL) Bij een verkeerde aansluiting (gelijktijdige voeding van de aders 2 en 3) werkt de motor niet en voert een korte beweging in beide richtingen uit (feedback).
(SLO) Če je povezava nepravilna (hkratno napajanje prevodnikov 2 in 3), motor ne deluje in izvede kratek premik v obe smeri (feedback).
(CZ) V případě chybného zapojení (napájení současně na vodičích 2 a 3) motor nebude fungovat a provede krátký pohyb v obou směrech (zpětný signál).
(GR) Σε περίπτωση λανθασμένης σύνδεσης (ταυτόχρονη τροφοδοσία των αγωγών 2 και 3) το μοτέρ δεν λειτουργεί και εκτελεί μία σύντομη κίνηση και στις δύο κατευθύνσεις (feedback)
(SA) في حالة التوصيل الخاطئ (تغذية متزامنة بين الموصلين 2 و3) لن يعمل المحرك ويتحرك سريعًا في كلا الاتجاهين (تغذية راجعة).

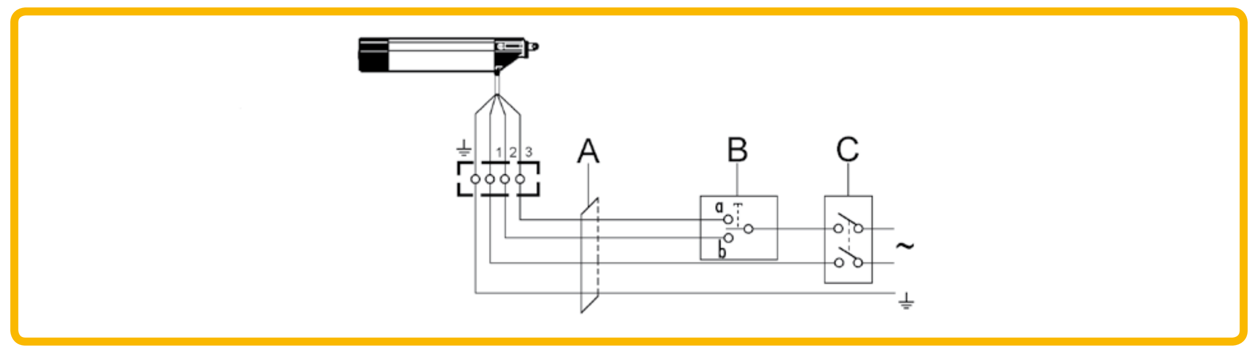

(I) Collegamento singolo (GB) Single connection (F) Branchement individuel (D) Einzel-Anschluss (E) Conexión única (P) Ligação individual (H) Egyetlen csatlakoztatás (NL) Posamična povezava (SLO) Zapojení jednoho ovládacího mechanismu (CZ) Collegamento singolo (GR) Μονή σύνδεση
(SA) التوصيل الأحادي

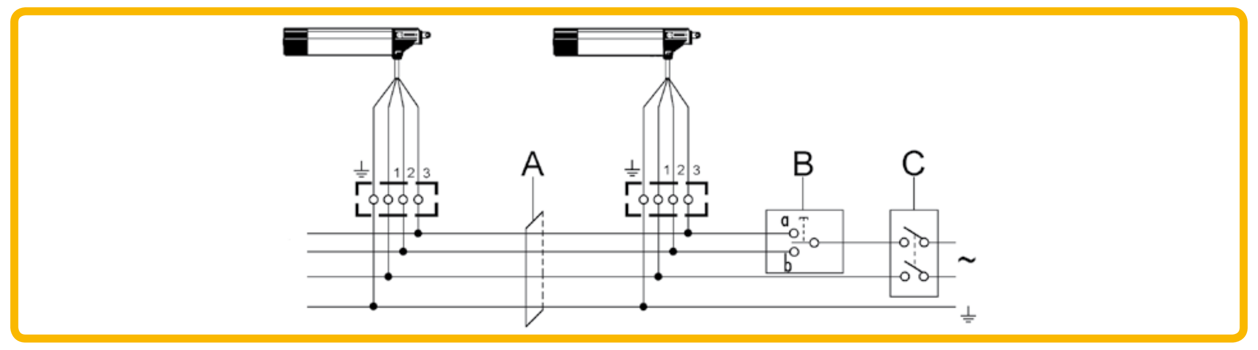

(I) Collegamento di più attuatori (GB) Connection of more than one actuator (F) Branchement de plusieurs vérins (D) Anschluss mehrerer Antriebe (E) Conexión de varios servomotores (P) Ligação de diversos actuadores (H) Több működtető szerkezet csatlakoztatás (NL) Aansluiting van één actuator (SLO) Povezava več regulacijskih mehanizmov (CZ) Zapojení více ovládacích mechanismů (GR) Σύνδεση πολλών εφαρμοστήρων
(SA) توصيل أكثر من محرك تبديل

(I) VERSIONI SPECIALI (GB) SPECIAL VERSIONS (F) VERSIONS SPECIALES (D) SONDERAUSFÜHRUNGEN (E) VERSIONES ESPECIALES (P) VERSÕES ESPECIAIS (H) SPECIÁLIS VÁLTOZATOK (NL) SPECIALE UITVOERINGEN (SLO) POSEBNE IZVEDBE (CZ) SPECIÁLNÍ VERZE (GR) ΕΙΔΙΚΕΣ ΑΠΟΔΟΣΕΙΣ (SA) قصاخ تلايدوم

230V ~

TABELLA COMPARAZIONE CONDUTTORI • CONDUCTORS COMPARATIVE TABLE • TABLEAU COMPARAISON CONDUCTEURS • DREHSTOM- LEITER-VERGLEICHSTABELLE • TABLA COMPARACIÓN CONDUCTORES • TABELA DE COMPARAÇÃO DOS CONDUTORES • VERGELIJKINGSTABEL GELEIDERS • VEZETÉKHUZALOK ÖSSZEHASONLÍTÓ TÁBLÁZAT • PRIMERJALNA TABELA PREVODNIKOV • SROVNÁVACÍ TABULKA VODIČŮ •
ΣΥΓΚΡΙΤΙΚΟΣ ΠΙΝΑΚΑΣ ΑΓΩΓΩΝ **جدول مقارنة الموصلات**

COLORE • COLOR • COULEUR • FARBE • COLOR • COR • KLEUR • SZÍN • COLORE • BARVA • ΧΡΩΜΑ • الأزرق	NUMERO • NUMBER • NOMBRE • NUMMER • NÚMERO • NÚMERO • NUMMER • SZÁM • ŠTEVILKA • ČÍSLO • ΑΡΙΘΜΟΣ • الرقم	SEGNALE • SIGNAL • SIGNAL • SIGNAL • SEÑAL • SINAL • SIGNAAL • JELZÉS • SIGNAL • SIGNÁL • ΣΗΜΑ • إشارة
Blu • Blue • Bleu • Blau • Azul • Azul • Blauw • Kék • Modra • Modrá • Μπλέ • اللون	1	Comune • Common • Commun • Gemeinsame Leitung • Común • Comum • Gemeenschappelijk • Közös • Skupen • • Společný kabel • Κοινό • عام
Nero • Black • Noir • Schwarz • Negro • Preto • Zwart • Fekete • Černá • Črna • Μαύρο • الأسود	2	Chiude • Closes • Fermeture • Schließt • Cierra • Fecha • Sluiten • Zár • Zapre • Zavře • Κλείνει • أغلق
Marrone • Brown • Marron • Braun • Marrón • Castanho • Bruin • Barna • Hnědá • Rjava • Καφέ • البني	3	Apre • Opens • Ouverture • Öffnet • Abre • Abre • Openen • Nyit • Odpre • Otevře • Ανοίγει • افتح
Bianco • White • Blanc • Weiß • Blanco • Branco • Wit • Fehér • Bílá • Bela • Λευκό • الأبيض	4	Segnalazione • Signalling • Signalisation • Anzeige • Señalización • Sinalização • Signalering • Jelzés • Javljanje • Signalizace • Σήμανση • تنبيه
Rosso • Red • Rouge • Rot • Rojo • Vermelho • Rood • Vörös • Červená • Rdeča • Κόκκινο • الأحمر	5	Segnalazione • Signalling • Signalisation • Anzeige • Señalización • Sinalização • Signalering • Jelzés • Javljanje • Signalizace • Σήμανση • تنبيه
Grigio • Grey • Gris • Grau • Gris • Cinzento • Szürke • Grijs • Siva • Šedá • Γκρί • رمادي	6	Sincronismo • Synchronism • Synchronisme • Synchroneinrichtung • Sincronismo • Sincronização • Szinkronizmus • Synchronisme • Sinhronizem • Synchronizace • Συγχρονισμός • التزامن
Viola • Purple • Violet • Violett • Violeta • Violeta • Lila • Paars • Vijoličasta • Fialov • Μοβ • الأخضر	7	Sincronismo • Synchronism • Synchronisme • Synchroneinrichtung • Sincronismo • Sincronização • Szinkronizmus • Synchronisme • Sinhronizem • Synchronizace • Συγχρονισμός • التزامن
Giallo/Verde • Yellow/Green • Jaune/Vert • Gelb/Grün • Amarillo/Verde • Amarelo/Verde • Geel/Groen • Sárga/Zöld • Rumena/Zelena • Žlutá/Zelená • Κίτρινο/Πράσινο • الأصفر/الأخضر	⏚	Terra • Ground • Terre • Erde • Tierra • Terra • Aarde • Föld • Ozemljitev • Zemnící kabel • Γή • أرضي

(I) In caso di errato collegamento (alimentazione contemporanea dei conduttori 2 e 3) il motore non funziona ed esegue un breve movimento in entrambi i sensi (feedback).
(GB) If the connection is wrong (simultaneous feed of conductors 2 and 3), the motor will not work and shifts briefly in both directions (feedback).
(F) En cas de connexion erronée (alimentation simultanée des conducteurs 2 et 3) le moteur ne fonctionne pas et exécute un bref mouvement dans les deux sens (rétroaction).
(D) Bei einem falschen Anschluss (gleichzeitige Versorgung der Leiter 2 und 3) funktioniert der Motor nicht und führt eine kurze Bewegung in beide Richtungen aus (Feedback).
(E) En caso de conexión incorrecta (alimentación simultánea de los conductores 2 y 3), el motor no funciona y realiza un breve movimiento en ambos sentidos (feedback).
(P) Em caso de erro na conexão (alimentação simultânea dos condutores 2 e 3) o motor não funciona e efetua um breve movimento em ambas as direções (feedback).
(H) Hibás bekötés esetén (a 2. és 3. vezeték egyidőben feszültség alatt van) a motor nem működik és egy rövid mozgást végez mindkét irányba (feedback).
(NL) Bij een verkeerde aansluiting (gelijktijdige voeding van de aders 2 en 3) werkt de motor niet en voert een korte beweging in beide richtingen uit (feedback).
(SLO) Če je povezava nepravilna (hkratno napajanje prevodnikov 2 in 3), motor ne deluje in izvede kratek premik v obe smeri (feedback).
(CZ) V případě chybného zapojení (napájení současně na vodičích 2 a 3) motor nebude fungovat a provede krátký pohyb v obou směrech (zpětný signál).
(GR) Σε περίπτωση λανθασμένης σύνδεσης (ταυτόχρονη τροφοδοσία των αγωγών 2 και 3) το μοτέρ δεν λειτουργεί και εκτελεί μία σύντομη κίνηση και στις δύο κατευθύνσεις (feedback).
(SA) في حالة التوصيل الخاطئ (تغذية متزامنة بين الموصلين 2 و3) لن يعمل المحرك ويتحرك سريعًا في كلا الاتجاهين (تغذية راجعة).

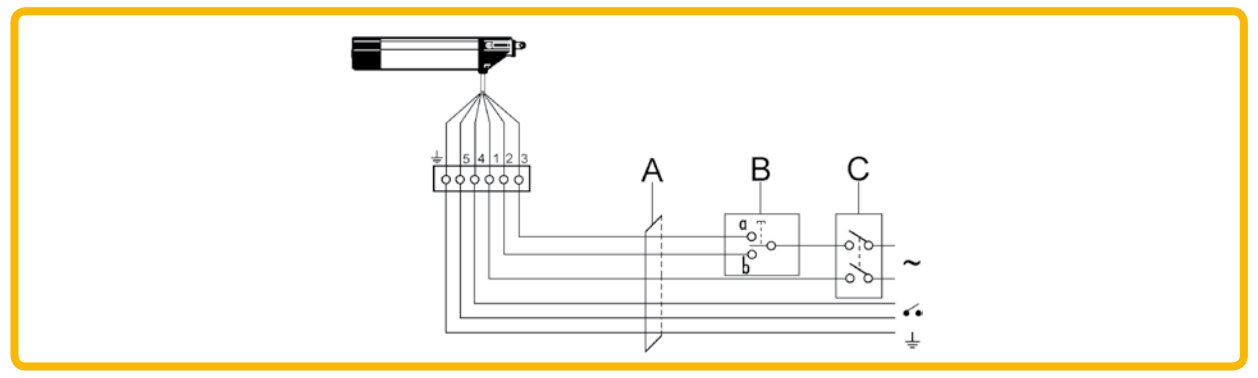

(I) Collegamento di un attuatore con segnalazione (GB) Connection of one actuator with signalling (F) Branchement d'un vérin avec signalisation (D) Anschluss eines Antriebs mit Anzeige (E) Conexión de un servomotor con señalización (P) Ligação de um actuador com sinalização (H) Egy jelzéssel ellátott működtető szerkezet csatlakoztatása (NL) Aansluiting van één actuator met signalering (SLO) Posamična povezava enega regulacijskega mehanizma z javljalnikom (CZ) Zapojení jednoho ovládacího mechanismu se signalizací (GR) Σύνδεση ενός εφαρμοστήρα με σήμανση
(SA) توصيل محرك تبديل مزود بإشارات تنبيه

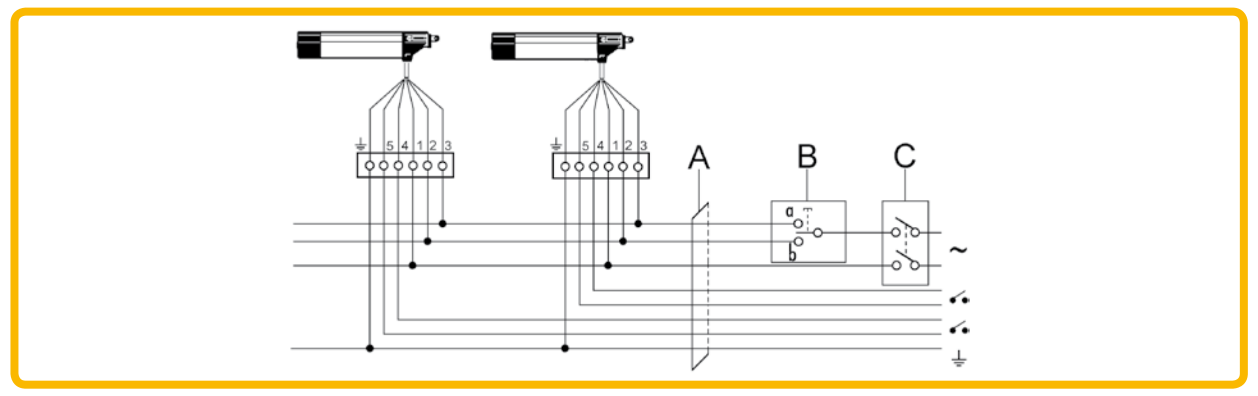

(I) Collegamento di più attuatori con segnalazione (GB) Connection of more than one actuator with signalling (F) Branchement de plusieurs vérins avec signalisation (D) Anschluss mehrerer Antriebe mit Anzeige (E) Conexión de varios servomotores con señalización (P) Ligação de diversos actuadores com sinalização (H) Több jelzéssel ellátott működtető szerkezet csatlakoztatása (NL) Aansluiting van meerdere actuatoren met signalering (SLO) Povezava več regulacijskih mehanizmov z javljalnikom (CZ) Zapojení více ovládacích mechanismů se signalizací (GR) Σύνδεση πολλών εφαρμοστήρων με σήμανση
(SA) توصيل أكثر من محرك تبديل مزود بإشارات تنبيه

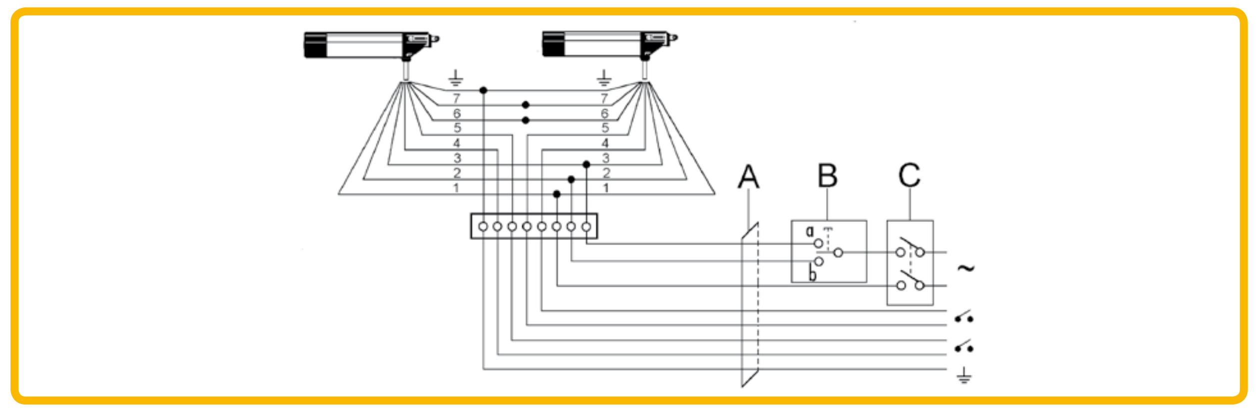

(I) Collegamento di due attuatori con segnalazione e sincronismo (GB) Connection of two actuators with signalling and timing (F) Branchement de deux vérins avec signalisation et synchronisme (D) Anschluss von zwei Antrieben mit Anzeige und Synchroneinrichtung (E) Conexión de dos servomotores con señalización y sincronismo (P) Ligação de dois actuadores com sinalização e sincronismo (H) Két, jelzéssel és szinkronizmussal ellátott működtető szerkezet csatlakoztatása (NL) Aansluiting van twee actuatoren met signalering en synchronisme (SLO) Povezava dveh regulacijskih mehanizmov in sinhronizma (CZ) Zapojení více ovládacích mechanismů se signalizací a synchronismem (GR) Σύνδεση δύο εφαρμοστήρων με σήμανση και συγχρονισμός
(SA) توصيل محركي تبديل مزودين بإشارات تنبيه و وحدة تزامن

(I) **VERSIONI 230V CON SEGNALAZIONE:** in fase di chiusura, quando l'attuatore si arresta per contrasto, fornisce la segnalazione finchè è alimentato (contatto NA fra i conduttori Bianco N°4 e Rosso N°5 - segnalazione in chiusura I max =1A, cosfi=1).
VERSIONI 230V CON SINCRONISMO DI BLOCCO (PER INSTALLAZIONE DI 2 ATTUATORI SULLO STESSO SERRAMENTO): collegando i conduttori Grigio N°6 e Viola N°7 di due attuatori montati sullo stesso serramento, in caso di arresto dovuto ad un guasto del sistema di rilevazione elettronico della velocità di uno dei 2 motori, si avrà il blocco automatico anche del secondo attuatore.

(GB) **230V VERSIONS WITH WARNING:** during closing, when the actuator stops due to a contrast, it issues the warning as long as it is powered (N.O. contact between White conductor N. 4 and Red conductor N. 5 - closing warning I max =1A, cosfi=1).
230V VERSIONS WITH STOP SYNCHRONISM (FOR INSTALLATION OF 2 ACTUATORS ON THE SAME WINDOW): if you connect Gray conductor N. 6 and Purple conductor N.7 of two actuators installed on the same window and one stops due to a failure in the speed electronic detection system of one of the 2 motors, even the second actuator will stop automatically.

(F) **VERSIONS 230V AVEC SIGNALISATION:** dans la phase de fermeture, lorsque le vérin s'arrête par suite d'un contraste, il fournit la signalisation, tant qu'il est alimenté (contact NO entre les conducteurs Blanc N°4 et Rouge N°5 – signalisation en fermeture I maxi =1A, cosfi=1).
VERSIONS 230V AVEC SYNCHRONISME DE BLOCAGE (POUR INSTALLATION DE 2 VERINS SUR LE MEME BATI): en connectant les conducteurs Gris N°6 et Violet N°7 de deux vérins montés sur le même bâti, en cas d'arrêt par suite d'une anomalie du système de détection électronique de la vitesse de l'un des 2 moteurs, se produira le blocage automatique même du second vérin.

(D) **VERSIONEN 230V MIT ANZEIGE:** In der Schließphase überträgt der Antrieb, wenn er aufgrund eines Anschlags anhält, das Signal so lange, wie er versorgt wird (Arbeitskontakt zwischen dem weißen Leiter Nr. 4 und dem roten Leiter Nr. 5 - Anzeige in Schließung I max. = 1°, cosfi = 1).
VERSIONEN 230V MIT SPERR-SYNCHRONEINRICHTUNG (FÜR DIE INSTALLATION VON 2 ANTRIEBEN AUF DEM SELBEN FENSTER): Werden die Leiter Grau Nr. 6 und Violett Nr. 7 zweier auf demselben Fenster montierter Antriebe angeschlossen, erfolgt bei einer Abschaltung aufgrund einer Störung des elektronischen Geschwindigkeitserfassungssystems eines der beiden Motoren auch die automatische Blockierung des zweiten Antriebes.

(E) **VERSIONES 230V CON SEÑALIZACIÓN:** en fase de cierre, cuando el servomotor se para ante un elemento de tope, el motor proporciona la señalización mientras está alimentado (contacto NA entre los conductores Blanco N°4 y Rojo N°5 - señalización en cierre I máx. =1A, cosfi=1).
VERSIONES 230V CON SINCRONISMO DE BLOQUEO (PARA LA INSTALACIÓN DE 2 SERVOMOTORES EN EL MISMO CERRAMIENTO): conectando los conductores Gris N°6 y Violeta N°7 de dos servomotores montados en el mismo cerramiento, en caso de parada debido a un fallo del sistema de detección electrónico de la velocidad de uno de los 2 motores, también se producirá el bloqueo automático del segundo servomotor.

(P) **VERSÕES 230V COM SINALIZAÇÃO:** em fase de fechamento, quando o atuador para por causa de um contraste, fornece a sinalização enquanto está a ser alimentado (contacto NA entre os condutores Branco Nº4 e Vermelho Nº5 - sinalização em fechamento I max=1A, cosfi=1).
VERSÕES 230V COM SINCRONIZAÇÃO DE BLOQUEIO (PARA A INSTALAÇÃO DE 2 ATUADORES NA MESMA PORTA/JANELA): ao conectar os condutores Cinza Nº6 e Roxo Nº 7 de dois atuadores montados na mesma porta/janela, em caso de parada causada por avaria do sistema de detecção electrónico da velocidade de um dos 2 motores, ocorrerá o bloqueio automático também do segundo atuador.

(H) **230V-OS VERZIÓ JELZÉSSEL:** a zárási szakaszban, amikor az indítószerkezet az ütközőnél leáll, jelzést ad, amíg feszültség alatt van (NO érintkező a 4. sz. fehér és 5. sz. piros vezeték között - zárási jelzés I max =1A, cosfi=1).
230V-OS VERZIÓK SZINKRON BLOKKOLÁSSAL (2 INDÍTÓSZERKEZET FELSZERELÉSE UGYANAZON A NYÍLÁSZÁRÓN): az ugyanarra a nyílászáróra felszerelt indítószerkezetek a 6. sz. szürke és a 7 sz. lila vezetékének csatlakoztatásával, amikor a 2 motor egyikének elektronikus sebességérzékelő rendszere hibás működése miatt az indítószerkezet leáll, akkor a másik indítószerkezet is automatikusan leblokkol.

(NL) **230V-UITVOERINGEN MET SIGNALERING:** als de actuator tijdens het sluiten stopt door tegendruk, geeft hij een signaal zolang hij wordt gevoed (NO-contact tussen de witte ader nr. 4 en de rode ader nr. 5 – signalering tijdens sluiting I max 1A cosfi = 1).
230V-UITVOERINGEN MET STOPSYNCHRONISATIE (VOOR DE INSTALLATIE VAN 2 ACTUATOREN OP HETZELFDE RAAM): door de grijze ader nr. 6 en de paarse ader nr. 7 van twee actuatoren die op hetzelfde raam zijn gemonteerd aan te sluiten, zal ook de tweede actuator automatisch worden geblokkeerd als één van de 2 motoren vanwege een storing van het elektronische detectiesysteem van de snelheid wordt gestopt.

(SLO) **RAZLIČICE Z 230V S SIGNALIZACIJO:** ko se med zapiranjem aktivator ustavi ob oviri, poda signal, dokler je pod napajanjem (kontakt NA med belim vodnikom št. 4 in rdečim št. 5 - signalizacija med zapiranjem I max=1A, cosfi=1).
RAZLIČICE 230V S SINHRONIZMOM ZA ZAUSTAVLJANJE (ZA NAMEŠČANJE 2 AKTIVATORJEV NA ISTO ZAPIRALO): ko povežete 6. in 7. vodnik obeh aktivatorjev, nameščenih na isto zapiralo, bo v primeru zaustavitve zaradi okvare elektronskega sistema za odčitavanje enega od obeh motorjev, prišlo do samodejne blokade tudi drugega aktivatorja.

(CZ) **VERZE 230V SE SIGNALIZACÍ:** Když se akční člen ve fázi zavírání zastaví kvůli dorazu, poskytuje signalizaci, dokud je napájen (spínací kontakt mezi bílým vodičem č. 4 a červeným vodičem č. 5 - signalizace při sepnutí s I max = 1 A, cosfi = 1).
VERZE 230V SE SYNCHRONIZACÍ BLOKOVÁNÍ (PRO INSTALACI 2 AKČNÍCH ČLENŮ NA STEJNÝ OKENNÍ RÁM): Při zapojení šedého vodiče č. 6 a fialového vodiče č. 7 dvou akčních členů namontovaných na stejném okenním rámu dojde v případě zastavení způsobeného poruchou systému elektronického snímání rychlosti na jednom ze dvou motorů k automatickému zablokování také druhého akčního členu.

(GR) **ΑΠΟΔΟΣΕΙΣ 230V ΜΕ ΣΗΜΑΝΣΗ:** κατά τη φάση κλεισίματος, όταν ο εφαρμοστήρας σταματάει για αντίθεση, παρέχει σήμανση έως ότου τροφοδοτείται (επαφή NA μεταξύ αγωγών Λευκού αρ.4 και Ερυθρού αρ.5 – σήμανση στο κλείσιμο I max =1A, cosfi=1).
ΑΠΟΔΟΣΕΙΣ 230V ΜΕ ΣΥΓΧΡΟΝΙΣΜΟ ΕΜΠΛΟΚΗΣ (ΓΙΑ ΕΓΚΑΤΑΣΤΑΣΗ 2 ΕΦΑΡΜΟΣΤΗΡΩΝ ΣΤΟ ΙΔΙΟ ΚΟΥΦΩΜΑ): συνδέοντας τους αγωγούς Γκρί αρ.6 και Μόβ αρ.7 δύο εφαρμοστήρων τοποθετημένων πάνω στο ίδιο κούφωμα, στην περίπτωση διακοπής που οφείλεται σε βλάβη του ηλεκτρονικού συστήματος ανάκτησης της ταχύτητας τπυ ενός εκ των δύο μοτέρ, θα προκληθεί η αυτόματη εμπλοκή και του δεύτερου εφαρμοστήρα.

(SA) **طراز 230 فولت مزود بإنذار:** في مرحلة الغلق، عند توقف محرك التبديل لحدوث تضارب، ينبعث إنذار إلى أن يتم تغذيته (اتصال NA بين الموصل الأبيض رقم 4 والأحمر رقم 5 – إنذار في حالة الإغلاق I max =1A, cosfi=1).
طراز 230 فولت مزود بوحدة تزامن غلق (لتركيب محركين تبديل على نفس وحدة الإغلاق): عند توصيل الموصل الرمادي رقم 6 والبنفسجي رقم 7 لمحركين تبديل تم تركيبهما على نفس وحدة الإغلاق، في حالة التوقف الناتج عن عطل في نظام الكشف الإلكتروني لسرعة أحد المحركين، سوف يغلق أيضًا محرك التبديل الآخر آليًا.

24V ⎓

TABELLA COMPARAZIONE CONDUTTORI • CONDUCTORS COMPARATIVE TABLE • TABLEAU COMPARAISON CONDUCTEURS • DREHSTOM- LEITER-VERGLEICHSTABELLE • TABLA COMPARACIÓN CONDUCTORES • TABELA DE COMPARAÇÃO DOS CONDUTORES • VERGELIJKINGSTABEL GELEIDERS • VEZETÉKHUZALOK ÖSSZEHASONLÍTÓ TÁBLÁZAT • PRIMERJALNA TABELA PREVODNIKOV • SROVNÁVACÍ TABULKA VODIČŮ • ΣΥΓΚΡΙΤΙΚΟΣ ΠΙΝΑΚΑΣ ΑΓΩΓΩΝ • **جدول مقارنة الموصلات**

COLORE • COLOR • COULEUR • FARBE • COLOR • COR • KLEUR • SZÍN • COLORE • BARVA • ΧΡΩΜΑ • الأزرق	NUMERO • NUMBER • NOMBRE • NUMMER • NÚMERO • NÚMERO • NUMMER • SZÁM • ŠTEVILKA • ČÍSLO • ΑΡΙΘΜΟΣ • الرقم	SEGNALE • SIGNAL • SIGNAL • SIGNAL • SEÑAL • SINAL • SIGNAAL • JELZÉS • SIGNAL • SIGNÁL • ΣΗΜΑ • إشارة
Blu • Blue • Bleu • Blau • Azul • Azul • Blauw • Kék • Blu • Modrá • Μπλέ • اللون	1	Alimentazione • Power supply • Alimentation • Versorgung • Alimentación • Alimentação • Voeding • Táplálás • Napajanje • Napájení • Τροφοδοσία • تغذي
Marrone • Brown • Marron • Braun • Marrón • Castanho • Bruin • Barna • Hnědá • Rjava • Καφέ • البني	2	Alimentazione • Power supply • Alimentation • Versorgung • Alimentación • Alimentação • Voeding • Táplálás • Napajanje • Napájení • Τροφοδοσία • تغذي
Giallo • Yellow • Jaune • Gelb • Amarillo • Amarelo • Geel • Sárga • Rumena • Žlutá • Κίτρινο • الأصفر	3	Non collegare • Do not connect • Ne pas connecter • Nicht anschließene • No conectar • Não conecte • Ne csatlakoztassa • Niet aansluiten • Ne povezujte • Nezapojujte • Μη συνδέσετε • لا يجب التوصيل

(I) In caso di errato collegamento (allacciamento del cavo numero 3 alla rete) il motore non funziona ed esegue un breve movimento in entrambi i sensi (feedback).
(GB) If the connection is wrong (cable number 3 connected to the mains), the motor will not work and shifts briefly in both directions (feedback).
(F) En cas de connexion erronée (raccordement du câble numéro 3 au réseau) le moteur ne fonctionne pas et exécute un bref mouvement dans les deux sens (rétroaction).
(D) Bei einem falschen Anschluss (Anschluss des Kabels Nummer 3 an das Netz) funktioniert der Motor nicht und führt eine kurze Bewegung in beide Richtungen aus (Feedback).
(E) En caso de conexión incorrecta (conexión del cable número 3 a la red), el motor no funciona y realiza un breve movimiento en ambos sentidos (feedback).
(P) Em caso de conexão errada (ligamento do cabo número 3 à rede) o motor não funciona e efetua um breve movimento em ambas as direções (feedback).
(H) Hibás csatlakozás esetén (a 3. számú vezeték hálózati bekötése) a motor nem működik és egy rövid mozgást végez mindkét irányba (feedback).
(NL) Bij een verkeerde aansluiting (aansluiting van de kabel nr. 3 op het net) werkt de motor niet en voert een korte beweging in beide richtingen uit (feedback).
(SLO) Če je povezava nepravilna (povezava vodnika 3 v omrežje), motor ne deluje in izvede kratek premik v obe smeri (feedback).
(CZ) V případě chybného zapojení (připojení kabelu číslo 3 k síti) motor nebude fungovat a provede krátký pohyb v obou směrech (zpětný signál).
(GR) Σε περίπτωση λανθασμένης σύνδεσης (διασύνδεση του αγωγού αριθμού 3 στο δίκτυο) το μοτέρ δεν λειτουργεί και εκτελεί μία σύντομη κίνηση και στις δύο κατευθύνσεις (feedback).
(SA) في حالة التوصيل الخاطئ (توصيل الكابل رقم 3 بالشبكة الكهربائية) لن يعمل المحرك ويتحرك حركة قصيرة في كلا الاتجاهين (تغذية راجعة).

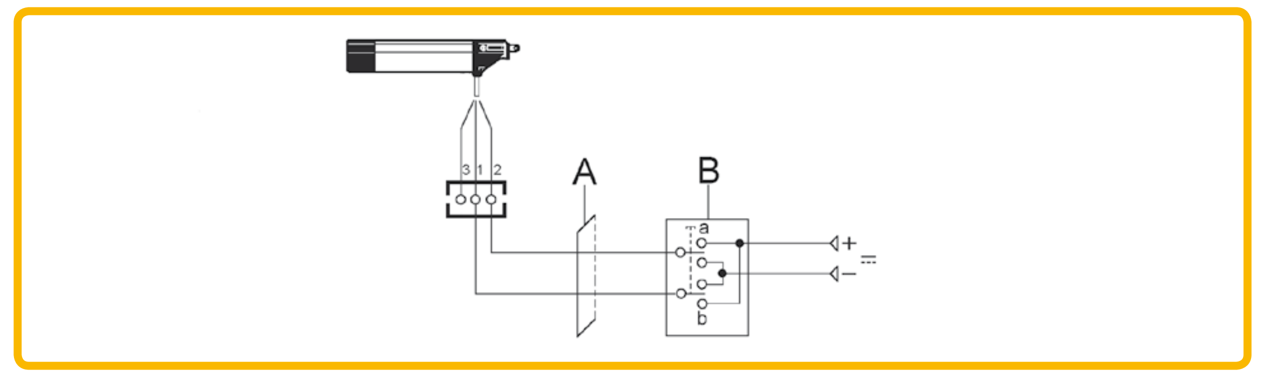

(I) Collegamento singolo (GB) Single connection (F) Branchement individuel (D) Einzel-Anschluss (E) Conexión única (P) Ligação individual (H) Egyetlen csatlakoztatás (NL) Aansluiting van één actuator (SLO) Posamična povezava (CZ) Zapojení jednoho ovládacího mechanismu (GR) Μονή σύνδεση
(SA) التوصيل الأحادي

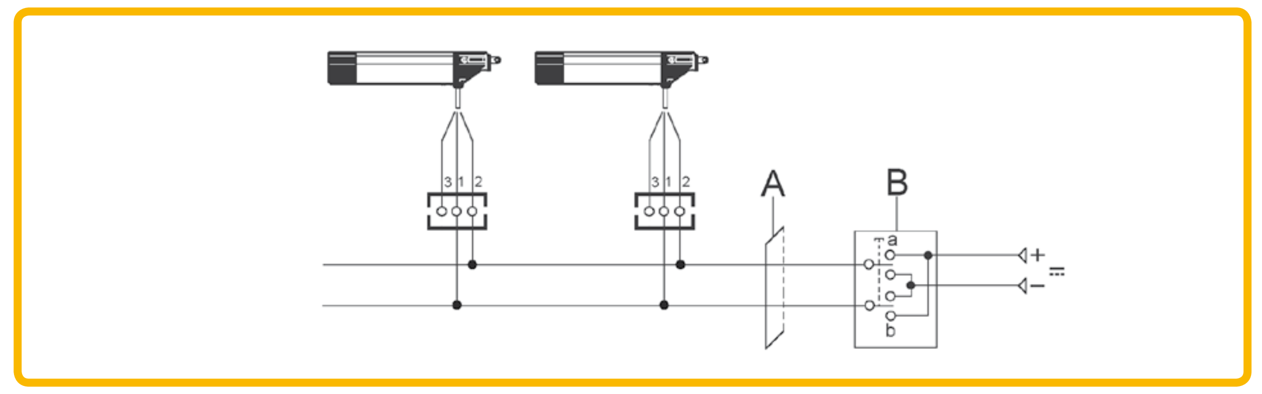

(I) Collegamento di più attuatori (GB) Connection of more than one actuator (F) Branchement de plusieurs vérins (D) Anschluss mehrerer Antriebe (E) Conexión de varios servomotores (P) Ligação de diversos actuadores (H) Több működtető szerkezet csatlakoztatása (NL) Aansluiting van meerdere actuatoren (SLO) Povezava več regulacijskih mehanizmov (CZ) Zapojení více ovládacích mechanismů (GR) Σύνδεση πολλών εφαρμοστήρων
(SA) توصيل أكثر من محرك تبديل

(I) VERSIONI SPECIALI (GB) SPECIAL VERSIONS (F) VERSIONS SPECIALES (D) SONDERAUSFÜHRUNGEN (E) VERSIONES ESPECIALES (P) VERSÕES ESPECIAIS (H) SPECIÁLIS VÁLTOZATOK (NL) SPECIALE UITVOERINGEN (SLO) POSEBNE IZVEDBE (CZ) SPECIÁLNÍ VERZE (GR) ΕΙΔΙΚΕΣ ΑΠΟΔΟΣΕΙΣ (SA) قصاخ تلايدوم

24V ⎓

TABELLA COMPARAZIONE CONDUTTORI • CONDUCTORS COMPARATIVE TABLE • TABLEAU COMPARAISON CONDUCTEURS • DREHSTOM- LEITER-VERGLEICHSTABELLE • TABLA COMPARACIÓN CONDUCTORES • TABELA DE COMPARAÇÃO DOS CONDUTORES • VERGELIJKINGSTABEL GELEIDERS • VEZETÉKHUZALOK ÖSSZEHASONLÍTÓ TÁBLÁZAT • PRIMERJALNA TABELA PREVODNIKOV • SROVNÁVACÍ TABULKA VODIČŮ •
ΣΥΓΚΡΙΤΙΚΟΣ ΠΙΝΑΚΑΣ ΑΓΩΓΩΝ • **جدول مقارنة الموصلات**

COLORE • COLOR • COULEUR • FARBE • COLOR • COR • KLEUR • SZÍN • COLORE • BARVA • ΧΡΩΜΑ • الأزرق	NUMERO • NUMBER • NOMBRE • NUMMER • NÚMERO • NÚMERO • NUMMER • SZÁM • ŠTEVILKA • ČÍSLO • ΑΡΙΘΜΟΣ • الرقم	SEGNALE • SIGNAL • SIGNAL • SIGNAL • SEÑAL • SINAL • SIGNAAL • JELZÉS • SIGNAL • SIGNÁL • ΣΗΜΑ • إشارة
Blu • Blue • Bleu • Blau • Azul • Azul • Blauw • Kék • Blu • Modrá • Μπλέ • اللون	1	Alimentazione • Power supply • Alimentation • Versorgung • Alimentación • Alimentação • Voeding • Táplálás • Napajanje • Napájení • Τροφοδοσία • تغذي
Marrone • Brown • Marron • Braun • Marrón • Castanho • Bruin • Barna • Hnědá • Rjava • Καφέ • البني	2	Alimentazione • Power supply • Alimentation • Versorgung • Alimentación • Alimentação • Voeding • Táplálás • Napajanje • Napájení • Τροφοδοσία • تغذي
Nero • Black • Noir • Schwarz • Negro • Preto • Zwart • Fekete • Černá • Črna • Μαύρο • الأسود	3	Non collegare • Do not connect • Ne pas connecter • Nicht anschließene • No conectar • Não conecte • Ne csatlakoztassa • Niet aansluiten • Ne povezujte • Nezapojujte • Μη συνδέσετε • لا يجب التوصيل
Bianco • White • Blanc • Weiß • Blanco • Branco • Wit • Fehér • Bílá • Bela • Λευκό • الأبيض	4	Segnalazione • Signalling • Signalisation • Anzeige • Señalización • Sinalização • Signalering • Jelzés • Javljanje • Signalizace • Σήμανση • تنبيه
Rosso • Red • Rouge • Rot • Rojo • Vermelho • Rood • Vörös • Červená • Rdeča • Κόκκινο • الأحمر	5	Segnalazione • Signalling • Signalisation • Anzeige • Señalización • Sinalização • Signalering • Jelzés • Javljanje • Signalizace • Σήμανση • تنبيه
Grigio • Grey • Gris • Grau • Gris • Cinzento • Szürke • Grijs • Siva • Šedá • Γκρί • رمادي	6	Sincronismo • Synchronism • Synchronisme • Synchroneinrichtung • Sincronismo • Sincronização • Szinkronizmus • Synchronisme • Sinhronizem • Synchronizace • Συγχρονισμός • التزامن
Viola • Purple • Violet • Violett • Violeta • Violeta • Lila • Paars • Vijoličasta • Fialov • Μοβ • الأخضر	7	Sincronismo • Synchronism • Synchronisme • Synchroneinrichtung • Sincronismo • Sincronização • Szinkronizmus • Synchronisme • Sinhronizem • Synchronizace • Συγχρονισμός • التزامن

(I) In caso di errato collegamento (allacciamento del cavo numero 3 alla rete) il motore non funziona ed esegue un breve movimento in entrambi i sensi (feedback).
(GB) If the connection is wrong (cable number 3 connected to the mains), the motor will not work and shifts briefly in both directions (feedback).
(F) En cas de connexion erronée (raccordement du câble numéro 3 au réseau) le moteur ne fonctionne pas et exécute un bref mouvement dans les deux sens (rétroaction).
(D) Bei einem falschen Anschluss (Anschluss des Kabels Nummer 3 an das Netz) funktioniert der Motor nicht und führt eine kurze Bewegung in beide Richtungen aus (Feedback).
(E) En caso de conexión incorrecta (conexión del cable número 3 a la red), el motor no funciona y realiza un breve movimiento en ambos sentidos (feedback).
(P) Em caso de conexão errada (ligamento do cabo número 3 à rede) o motor não funciona e efetua um breve movimento em ambas as direções (feedback).
(H) Hibás csatlakozás esetén (a 3. számú vezeték hálózati bekötése) a motor nem működik és egy rövid mozgást végez mindkét irányba (feedback).
(NL) Bij een verkeerde aansluiting (aansluiting van de kabel nr. 3 op het net) werkt de motor niet en voert een korte beweging in beide richtingen uit (feedback).
(SLO) Če je povezava nepravilna (povezava vodnika 3 v omrežje), motor ne deluje in izvede kratek premik v obe smeri (feedback).
(CZ) V případě chybného zapojení (připojení kabelu číslo 3 k síti) motor nebude fungovat a provede krátký pohyb v obou směrech (zpětný signál).
(GR) Σε περίπτωση λανθασμένης σύνδεσης (διασύνδεση του αγωγού αριθμού 3 στο δίκτυο) το μοτέρ δεν λειτουργεί και εκτελεί μία σύντομη κίνηση και στις δύο κατευθύνσεις (feedback).
(SA) في حالة التوصيل الخاطئ (توصيل الكابل رقم 3 بالشبكة الكهربائية) لن يعمل المحرك ويتحرك حركة قصيرة في كلا الاتجاهين (تغذية راجعة).

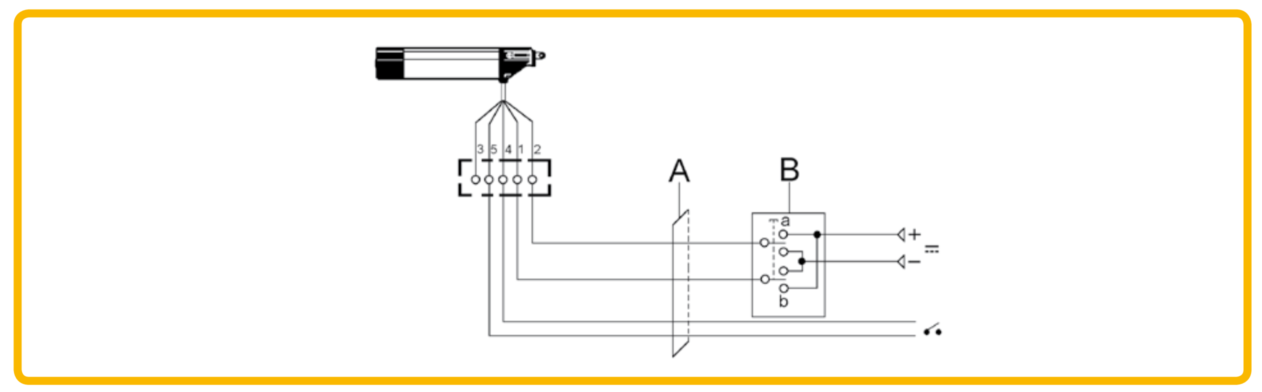

(I) Collegamento di un attuatore con segnalazione (GB) Connection of one actuator with signalling (F) Branchement d'un vérin avec signalisation (D) Anschluss eines Antriebs mit Anzeige (E) Conexión de un servomotor con señalización (P) Ligação de um actuador com sinalização (H) Egy jelzéssel ellátott működtető szerkezet csatlakoztatása (NL) Aansluiting van één actuator met signalering (SLO) Posamična povezava enega regulacijskega mehanizma z javljalnikom (CZ) Zapojení jednoho ovládacího mechanismu se signalizací (GR) Σύνδεση ενός εφαρμοστήρα με σήμανση
(SA) توصيل محرك تبديل مزود بإشارات تنبيه

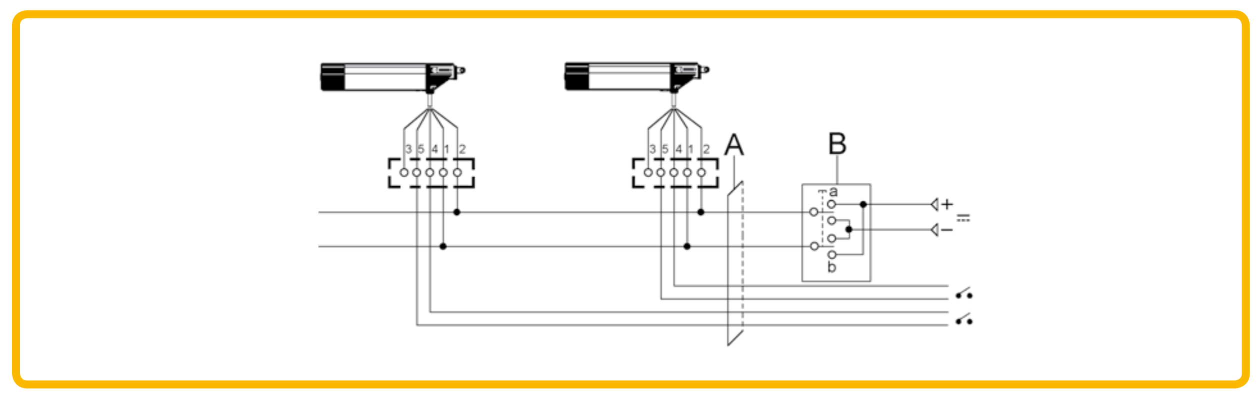

(I) Collegamento di più attuatori con segnalazione (GB) Connection of more than one actuator with signalling (F) Branchement de plusieurs vérins avec signalisation (D) Anschluss mehrerer Antriebe mit Anzeige (E) Conexión de varios servomotores con sinalización (P) Ligação de diversos actuadores com sinalização (H) Több jelzéssel ellátott működtető szerkezet csatlakoztatása (NL) Aansluiting van meerdere actuatoren met signalering (SLO) Povezava več regulacijskih mehanizmov z javljalnikom (CZ) Zapojení více ovládacích mechanismů se signalizací (GR) Σύνδεση πολλών εφαρμοστήρων με σήμανση
(SA) توصيل أكثر من محرك تبديل مزودة بإشارات تنبيه

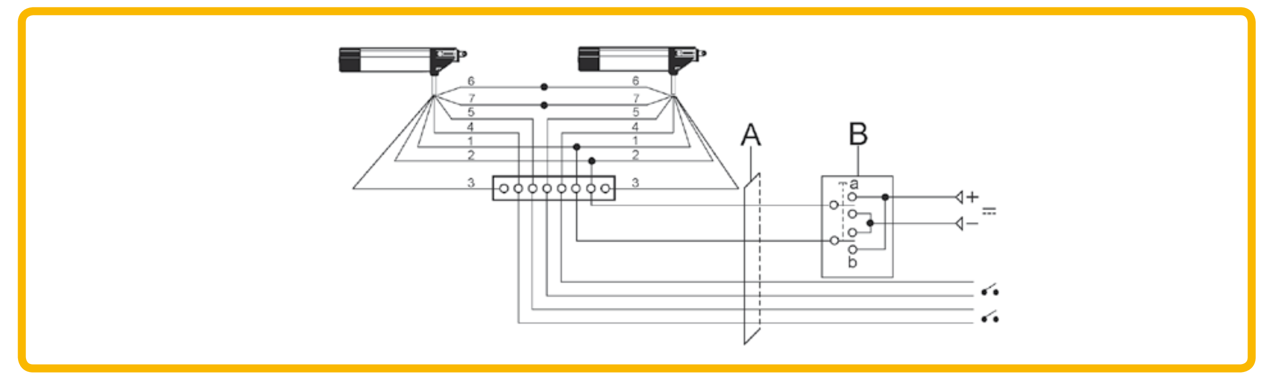

(I) Collegamento di due attuatori con segnalazione e sincronismo (GB) Connection of two actuators with signalling and timing (F) Branchement de deux vérins avec signalisation e synchronisme (D) Anschluss von zwei Antrieben mit Anzeige und Synchroneinrichtung (E) Conexión de dos servomotores con señalización y sincronismo (P) Ligação de dois actuadores com sinalização e sincronismo (H) Két, jelzéssel és szinkronizmussal ellátott működtető szerkezet csatlakoztatása (NL) Aansluiting van twee actuatoren met signalering en synchronisme (SLO) Povezava dveh regulacijskih mehanizmov z javljalnikom in sinhronizmom (CZ) Zapojení více ovládacích mechanismů se signalizací a synchronismem (GR) Σύνδεση δύο εφαρμοστήρων με σήμανση και συγχρονισμός
(SA) توصيل محركي تبديل مزودين بإشارات تنبيه و وحدة تزامن

(I) **VERSIONI 24V CON SEGNALAZIONE:** In chiusura, quando l'attuatore si arresta per contrasto, il motore fornisce una segnalazione di chiusura solo quando alimentato (contatto NA fra i conduttori Bianco N°4 e Rosso N°5 - segnalazione in chiusura I max =1A, cosfi=1).
VERSIONI 24V CON SINCRONISMO DI BLOCCO (PER INSTALLAZIONE DI 2 ATTUATORI SULLO STESSO SERRAMENTO): collegando i conduttori Grigio N°6 e Viola N°7 di due attuatori montati sullo stesso serramento, in caso di arresto dovuto ad un guasto del sistema di rilevazione elettronico della velocità di uno dei 2 motori, si avrà il blocco automatico anche del secondo attuatore.

(GB) **24V VERSIONS WITH WARNING:** during closing, when the actuator stops due to a contrast, the motor issues a closing warning only when powered (N.O. contact between White conductor N. 4 and Red conductor N. 5 – closing warning I max =1A, cosfi=1).
24V VERSIONS WITH STOP SYNCHRONISM (FOR INSTALLATION OF 2 ACTUATORS ON THE SAME WINDOW): if you connect Gray conductor N. 6 and Purple conductor N.7 of two actuators installed on the same window and one stops due to a failure in the speed electronic detection system of one of the 2 motors, even the second actuator will stop automatically.

(F) **VERSIONS 24V AVEC SIGNALISATION:** à la fermeture, lorsque le vérin s'arrête par suite d'un contraste, le moteur fournit une signalisation de fermeture uniquement si alimenté (contact NO entre les conducteurs Blanc N°4 et Rouge N°5 – signalisation en fermeture I maxi =1A, cosfi=1).
VERSIONS 24V AVEC SYNCHRONISME DE BLOCAGE (POUR INSTALLATION DE 2 VERINS SUR LE MEME BATI): en connectant les conducteurs Gris N°6 et Violet N°7 de deux vérins montés sur le même bâti, en cas d'arrêt par suite d'une anomalie du système de détection électronique de la vitesse de l'un des 2 moteurs, se produira le blocage automatique même du second vérin.

(D) **VERSIONEN 24V MIT ANZEIGE:** In der Schließphase überträgt der Antrieb, wenn er aufgrund eines Anschlags anhält, das Signal der Schließung nur dann, wenn er versorgt wird (Arbeitskontakt zwischen dem weißen Leiter Nr. 4 und dem roten Leiter Nr. 5 - Anzeige in Schließung I max. = 1A; cosfi = 1).
VERSIONEN 24V MIT SPERR-SYNCHRONEINRICHTUNG (FÜR DIE INSTALLATION VON 2 ANTRIEBEN AUF DEM SELBEN FENSTER): Werden die Leiter Grau Nr. 6 und Violett Nr. 7 zweier auf demselben Fenster montierter Antriebe angeschlossen, erfolgt bei einer Abschaltung aufgrund einer Störung des elektronischen Geschwindigkeitserfassungssystems eines der beiden Motoren auch die automatische Blockierung des zweiten Antriebes.

(E) **VERSIONES 24V CON SEÑALIZACIÓN:** en fase de cierre, cuando el servomotor se para ante un elemento de tope, el motor proporciona una señalización de cierre sólo cuando está alimentado (contacto NA entre los conductores Blanco N°4 y Rojo N°5 - señalización en cierre I máx. =1A, cosfi=1).
VERSIONES 24V CON SINCRONISMO DE BLOQUEO (PARA LA INSTALACIÓN DE 2 SERVOMOTORES EN EL MISMO CERRAMIENTO): conectando los conductores Gris N°6 y Violeta N°7 de dos servomotores montados en el mismo cerramiento, en caso de parada debido a un fallo del sistema de detección electrónico de la velocidad de uno de los 2 motores, también se producirá el bloqueo automático del segundo servomotor.

(P) **VERSÕES 24V COM SINALIZAÇÃO:** em fase de fechamento, quando o atuador para por causa de contraste, o motor fornece uma sinalização de fechamento somente se está a ser alimentado (contacto NA entre os condutores Branco Nº4 e Vermelho Nº5 – sinalização em fechamento I max =1ºA, cosfi=1).
VERSÕES 24V COM SINCRONIZAÇÃO DE BLOQUEIO (PARA A INSTALAÇÃO DE 2 ATUADORES NA MESMA PORTA/JANELA): ao conectar os condutores Cinza Nº6 e Roxo Nº 7 de dois atuadores montados na mesma porta/janela, em caso de parada causada por avaria do sistema de detecção electrónico da velocidade de um dos 2 motores, ocorrerá o bloqueio automático também do segundo atuador.

(H) **24V-OS VERZIÓ JELZÉSSEL:** záráskor, amikor az indítószerkezet az ütközőnél leáll, a motor csak akkor ad zárási jelzést, amikor feszültség alatt van (NO érintkező a 4. sz. fehér és 5. sz. piros vezeték között - zárási jelzés I max =1A, cosfi=1).
24V-OS VERZIÓK SZINKRON BLOKKOLÁSSAL (2 INDÍTÓSZERKEZET FELSZERELÉSE UGYANAZON A NYÍLÁSZÁRÓN): az ugyanarra a nyílászáróra felszerelt indítószerkezetek a 6. sz. szürke és a 7 sz. lila vezetékének csatlakoztatásával, amikor a 2 motor egyikének elektronikus sebességérzékelő rendszere hibás működése miatt az indítószerkezet leáll, akkor a másik indítószerkezet is automatikusan leblokkol.

(NL) **24V-UITVOERINGEN MET SIGNALERING:** Als de actuator tijdens het sluiten stopt door tegendruk, signaleert de motor alleen een sluiting als hij wordt gevoed (NO-contact tussen de witte ader nr. 4 en de rode ader nr. 5 – signalering tijdens sluiting I max 1A cosfi = 1).
24V-UITVOERINGEN MET STOPSYNCHRONISATIE (VOOR DE INSTALLATIE VAN 2 ACTUATOREN OP HETZELFDE RAAM): door de grijze ader nr. 6 en de paarse ader nr. 7 van twee actuatoren die op hetzelfde raam zijn gemonteerd aan te sluiten, zal ook de tweede actuator automatisch worden geblokkeerd als één van de 2 motoren vanwege een storing van het elektronische detectiesysteem van de snelheid wordt gestopt.

(SLO) **RAZLIČICE Z 24V S SIGNALIZACIJO:** ko se med zapiranjem aktivator ustavi ob oviri, motor poda signal za zapiranje, le dokler je pod napajanjem (kontakt NA med belim vodnikom št. 4 in rdečim št. 5 – signalizacija med zapiranjem I max=1A, cosfi=1).
RAZLIČICE 24V S SINHRONIZMOM ZA ZAUSTAVLJANJE (ZA NAMEŠČANJE 2 AKTIVATORJEV NA ISTO ZAPIRALO): ko povežete 6. in 7. vodnik obeh aktivatorjev, nameščenih na isto zapiralo, bo v primeru zaustavitve zaradi okvare elektronskega sistema za odčitavanje enega od obeh motorjev, prišlo do samodejne blokade tudi drugega aktivatorja.

(CZ) **VERZE 24V SE SIGNALIZACÍ:** Když se akční člen během zavírání zastaví kvůli dorazu, motor poskytuje signalizaci zavírání pouze v případě, když je napájen (spínací kontakt mezi bílým vodičem č. 4 a červeným vodičem č. 5 – signalizace při sepnutí s I max = 1 A, cosfi = 1).
VERZE 24V SE SYNCHRONIZACÍ BLOKOVÁNÍ (PRO INSTALACI 2 AKČNÍCH ČLENŮ NA STEJNÝ OKENNÍ RÁM): Při zapojení šedého vodiče č. 6 a fialového vodiče č. 7 dvou akčních členů namontovaných na stejném okenním rámu dojde v případě zastavení způsobeného poruchou systému elektronického snímání rychlosti na jednom ze dvou motorů k automatickému zablokování také druhého akčního členu.

(GR) **ΑΠΟΔΟΣΕΙΣ 24V ΜΕ ΣΗΜΑΝΣΗ:** κατά τη φάση κλεισίματος, όταν ο εφαρμοστήρας σταματάει για αντίθεση, το μοτέρ παρέχει σήμανση κλεισίματος μόνο εφόσον τροφοδοτείται (επαφή NA μεταξύ αγωγών Λευκού αρ.4 και Ερυθρού αρ.5 – σήμανση στο κλείσιμο I max =1A, cosfi=1).
ΑΠΟΔΟΣΕΙΣ 24V ΜΕ ΣΥΓΧΡΟΝΙΣΜΟ ΕΜΠΛΟΚΗΣ (ΓΙΑ ΕΓΚΑΤΑΣΤΑΣΗ 2 ΕΦΑΡΜΟΣΤΗΡΩΝ ΣΤΟ ΙΔΙΟ ΚΟΥΦΩΜΑ): συνδέοντας τους αγωγούς Γκρί αρ.6 και Μόβ αρ.7 δύο εφαρμοστήρων τοποθετημένων πάνω στο ίδιο κούφωμα, στην περίπτωση διακοπής που οφείλεται σε βλάβη του ηλεκτρονικού συστήματος ανάκτησης της ταχύτητας τπυ ενός εκ των δύο μοτέρ, θα προκληθεί η αυτόματη εμπλοκή και του δεύτερου εφαρμοστήρα.

(SA) **طراز 24 فولت مزود بإنذار:** في مرحلة الغلق، عند توقف محرك التبديل لحدوث تضارب، ينبعث إنذار إلى أن يتم تغذيته (اتصال NA بين الموصل الأبيض رقم 4 والأحمر رقم 5 – إنذار في حالة الإغلاق I max =1A, cosfi=1).
طراز 24 فولت مزود بوحدة تزامن غلق (لتركيب محركين تبديل على نفس وحدة الإغلاق): عند توصيل الموصل الرمادي رقم 6 والبنفسجي رقم 7 لمحركين تبديل تم تركيبهما على نفس وحدة الإغلاق، في حالة التوقف الناتج عن عطل في نظام الكشف الإلكتروني لسرعة أحد المحركين، سوف يغلق أيضًا محرك التبديل الآخر آليًا.

Attenzione! Se l'attuatore da installare è nella versione 24Vdc., il collegamento alla rete dovrà essere effettuato con un alimentatore a doppio isolamento a bassissima tensione di sicurezza opportunamente dimensionato al suo utilizzo. Debbono essere inoltre rispettate le seguenti caratteristiche di alimentazione e di impianto:
Caratteristiche impianto a 24V DC
Tensione di Alimentazione: 24V+/- 10%
Ripple max: +/- 10%
Capacità max linea alimentazione: 250 nF
Induttanza: 10 mH

Attention! If the version of the actuator to be installed is 24VDC, the connection to the mains must be made with a double insulation power supply unit, running on very low safety voltage, duly sized for its use. Besides, the following power and system features must be complied with:
24V DC system characteristics
Power supply voltage: 24V+/- 10%
Max ripple: +/- 10%
Max power supply line capacity: 250 nF
Inductance: 10 mH

Attention! Si le vérin à installer est prévu dans la version 24VCC, la connexion au réseau devra s'effectuer au moyen d'un dispositif d'alimentation à double isolation à très basse tension de sécurité convenablement dimensionné à son utilisation. En outre il faut respecter les caractéristiques d'alimentation et d'installation suivantes:
Caractéristiques installation à 24V CC
Tension d'alimentation : 24V+/- 10%
Ondulation maxi : +/- 10%
Capacité maxi ligne d>alimentation : 250 nF
Inductance : 10 mH

ACHTUNG! Sollte es sich bei dem zu installierenden Antrieb um einen Antrieb der Version 24V C.C. handeln, so sollte der Netzanschluss mit einem Netzgerät mit doppelter Isolierung und Niedrigstsicherheitsspannung vorgenommen werden, das entsprechend seinem Zweck ausgelegt ist. Darüber hinaus sollten bei der Versorgung und der Anlage die folgenden Anforderungen erfüllt sein:
Eigenschaften Anlage 24V Gleichstrom
Versorgungsspannung: 24V+/- 10%
Max. Welligkeit: +/- 10%
Max. Kapazität Versorgungsleitung: 250 nF
Induktivität: 10 mH

¡ATENCIÓN! Si el servomotor que se debe instalar es de la versión 24Vdc, la conexión a la red deberá ser efectuada con un alimentador de doble aislamiento a una tensión muy baja de seguridad, adecuadamente dimensionado para su utilización. Deberán además respetarse las siguientes características de alimentación y de instalación:
Características instalación de 24V CC
Tensión de alimentación: 24V+/- 10%
Cresta máx.: +/- 10%
Capacidad máx. línea alimentación: 250 nF
Inductancia: 10 mH

Atenção: Se o actuador a ser instalado é da versão 24Vdc, a conexão à rede deverá ser efectuada com um alimentador com isolamento duplo de baixíssima tensão de segurança com tamanho adequado à sua utilização. Além disso, as seguintes características de alimentação e de equipamento devem ser respeitadas:
Características do equipamento a 24V CC
Tensão de Alimentação: 24V+/- 10%
Ripple max.: +/- 10%
Capacidade máx. da linha de alimentação: 250 nF
Indutância: 10 mH

Figyelem! Ha a telepítendő indítószerkezet 24Vdc változatú, a hálózati csatlakozást kettős szigetelésű, alacsony biztonsági feszültségű, az alkalmazásnak megfelelő méretezésű tápegységgel kell biztosítani. Továbbá be kell tartani az alábbi hálózati és tápellátási jellemzőket:
Eigenschappen installatie van 24V DC
Voedingsspanning: 24V+/- 10%
Max. ripple: +/- 10%
Max. vermogen voedingskabel: 250 nF
Zelfinductiecoëfficiënt: 10 mH

Let op! Indien de te installeren actuator de 24Vdc-uitvoering is, moet de aansluiting op het elektriciteitsnet worden uitgevoerd met een voedingseenheid met dubbele isolatie met een zeer lage veiligheidsspanning die op geschikte wijze voor het gebruik is gedimensioneerd. Bovendien moeten de volgende kenmerken van de voeding en de installatie in acht worden genomen:
24V DC berendezés jellemzői
Tápfeszültség: 24V+/- 10%
Ripple max: +/- 10%
Tápvezeték max. kapacitás: 250 nF
Induktancia: 10 mH

Pozor! Če je treba regulacijski mehanizem namestiti v različici 24 Vdc, je treba povezavo v omrežje izvesti z dvojno izoliranim napajalnikom z zelo nizko varnostno napetostjo, ki je prilagojena njegovi uporabi.
Poleg tega je treba upoštevati naslednje lastnosti napajanja in naprave:
Značilnosti napeljave na 24V DC
Napajalna napetost: 24V+/- 10%
Max. odstopanje: +/- 10%
Max. napajalna sposobnost: 250 nF
Induktivna upornost: 10 mH

Upozornění! Pokud je akční člen, který má být připojen, v provedení 24 V=, připojení k síti musí být provedeno s použitím napájecího zdroje s dvojitou izolací, s velmi nízkým bezpečnostním napětím, navržen s vhodnou velikostí pro své použití. Dále je třeba dodržet níže uvedené parametry napájení a rozvodu:
Parametry elektrického rozvodu 24V DC
Přívodní napětí: 24V+/- 10%
Ripple max.: +/- 10%
Max. kapacita přívodního vedení: 250 nF
Indukčnost: 10 mH

Προσοχή! Όταν ο εφαρμοστήρας προς εγκατάσταση είναι της έκδοσης 24Vdc., η σύνδεση στο δίκτυο πρέπει να εκτελείται με τροφοδότη διπλής μόνωσης πολύ χαμηλής τάσης με την κατάλληλη μεγεθοποίηση στη χρήση του. Πρέπει επίσης να τηρούνται τα ακόλουθα χαρακτηριστικά τροφοδοσίας και εγκατάστασης:
Χαρακτηριστικά εγκατάστασης 24V DC
Τάση Τροφοδοσίας: 24V+/- 10%
Ripple max: +/- 10%
Max ισχύ γραμμής τροφοδοσίας: 250 nF
Επαγωγή: 10 mH

تحذير! في حالة أن يكون محرك التبديل المراد تركيبه من طراز 24 جهد تيار مستمر "Vdc"، يجب أن يتم التوصيل بالشبكة من خلال وحدة تغذية مزدوجة العزل مزودة بجهد أمان منخفض ذات حجم مناسب لاستخدامك. يجب أن تكون أيضًا مطابقة لخصائص التغذية والشبكة التالية:
خصائص شبكة الكهرباء 24V DC
الحد الأقصى للتموج: +/- 10%
الحد الأقصى لقدرة خط التغذية الكهربائية: 250 nF
معامل الحث: 10 mH

(I) ERRORI DA EVITARE (GB) ERRORS TO BE AVOIDED (F) ERREURS À ÉVITER (D) ZU VERMEIDENDE FEHLER (E) ERRORES QUE DEBEN EVITARSE (P) ERROS A EVITAR (H) TE VERMIJDEN FOUTEN (NL) ELKERÜLENDŐ HIBÁK (SLO) NAPAKE, KI SE JIM JE TREBA IZOGNITI (CZ) CHYBY, KTERÝM JE NUTNÉ SE VYHNOUT (GR) ΛΑΘΗ ΠΡΟΣ ΑΠΟΦΥΓΗ (SA) أخطاء يجب تجنبها

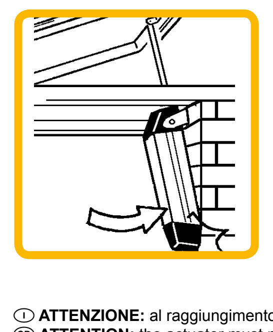

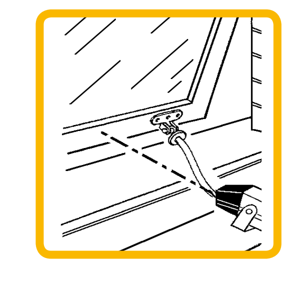

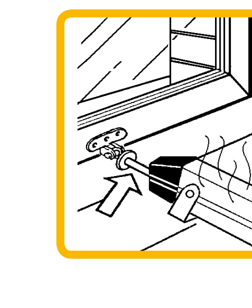

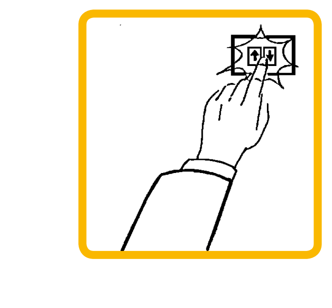

(I) **ATTENZIONE:** al raggiungimento delle posizioni di fine corsa del tubo di spinta (in apertura e in chiusura) l'attuatore non deve rimanere alimentato.
(GB) **ATTENTION:** the actuator must not remain powered on reaching the limit stop positions of the thrust tube (both during opening and closing).
(F) **ATTENTION:** à l'obtention des positions de fin de course du tube de poussée (en ouverture et en fermeture) le vérin ne doit pas rester alimenté.
(D) **ACHTUNG:** Bei Erreichen der Endlagenposition des Schubrohrs (in der Öffnung und in der Schließung) darf der Antrieb nicht weiter versorgt werden.
(E) **ATENCIÓN:** cuando se alcanzan las posiciones de final de carrera del tubo de empuje (en apertura y en cierre) el servomotor no debe permanecer alimentado.
(P) **ATENÇÃO:** ao se alcançar as posições de fim de curso do tubo de impulso (em abertura e em fechamento) o atuador não deve permanecer alimentado.
(H) **FIGYELEM!** A tolócső végállásának elérésekor a (nyitáskor és záráskor) az indítószerkezet nem maradhat feszültség alatt.
(NL) **LET OP:** bij het bereiken van de eindstanden van de duwbuis (bij het openen en sluiten) mag de actuator niet gevoed blijven.
(SLO) **OPOZORILO:** ko doseže položaj konca premika potisne cevi (pri odpiranju ali zapiranju), ni treba, da ostane aktivator pod napajanjem.
(CZ) **POZOR:** po dosažení koncových bodů tlačné trubky (při otvírání a zavírání) nesmí akční člen zůstat pod napětím.
(GR) **ΠΡΟΣΟΧΗ:** με την επίτευξη των θέσεων τερματικής πορείας του σωλήνα ώθησης (στο άνοιγμα και στο κλείσιμο) ο εφαρμοστήρας δεν πρέπει να παραμείνει υπό τροφοδότηση.
(SA) **تنبيه:** عند الوصول لأوضاع نهاية المجرى لأنبوب الدفع (سواء في الفتح أو الغلق) لا يجب تغذية محرك التبديل بالطاقة.