SCRIGNO® TRÉSOR PRATICO

The information given in this document is for descriptive purposes only. SCRIGNO S.p.A. will not be held responsible for any inaccuracies caused by printing errors,transcription errors or for any other reason,and reserves the right to make modifications, without giving prior notice,for the improvement of its products. The reproduction,including the partial reproduction,of this document is severely prohibited within the terms of the Law.

Bei den veröffentlichten Daten handelt es sich um Richtwerte. Die Scrigno S.p.A. lehnt jegliche Haftung für auf Druckfehler oder andere Ursachen zurückzuführende Ungenauigkeiten ab, und behält sich das Recht vor, jederzeit ohne Vorankündigung Verbesserungen am Produkt vorzunehmen. Der Nachdruck ist auch auszugweise gesetzlich untersagt

Los datos publicados son indicativos. La sociedad SCRIGNO S.p.A. declina toda responsabilidad por los posibles errores contenidos, debido a errores de imprenta, de transcripcion o cualquier otro motivo y se reserva el derecho de mejorar los productos sin previo aviso. La reproduccion total o parcial esta prohibida por la ley.

Ces informations sont remises a titre indicatif. SCRIGNO S.p.A. decline toute responsabilite en cas d'erreur d'impression, de traduction, ou pour tout autre motif. Elle se reserve le droit d'apporter toute modification pour le montage et l'amelioration du produit sans preavis. Toute reproduction meme partielle de ce document est formellement interdite.

I dati pubblicati sono indicativi. SCRIGNO S.p.A. declina ogni responsabilita' per le possibili inesattezze contenute, dovute ad errori di stampa, di trascrizione o per qualsiasi altro motivo e si riserva il diritto di apportare modifiche atte a migliorare i prodotti senza preavviso. La riproduzione anche parziale é severamente vietata a norme di legge.

SCRIGNO®
Scrigno SpA | scrigno.net
via Casale Sant'Ermete 975
47822 Santarcangelo di Romagna (RN)
ph. + 39 0541 757711
fax + 39 0541 757780
scrigno@scrigno.it

1

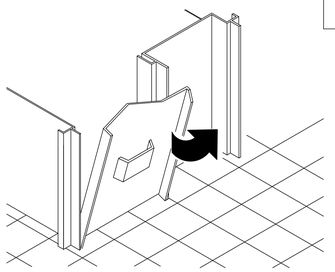

AD AVVENUTA MATURAZIONE DELL'INTONACO,TOGLIERE LE MASCHERINE DI COPERTURA E I DISTANZIALI INTERNI DI POLISTIROLO. PULIRE ACCURATAMENTE L'INTERNO DEL CASSONETTO.

2

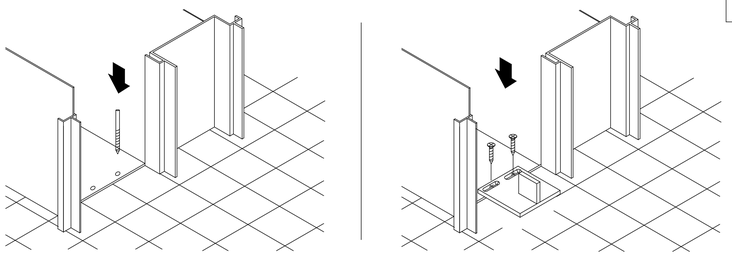

SE NECESSARIO RIPASSARE CON UNA PUNTA ø3 I FORI DI FISSAGGIO PER IL NASELLO GUIDA. FISSARE IL NASELLO GUIDA UTILIZZANDO LE VITI 4.2x9.5. NEL CASO IL CASSONETTO SIA STATO MONTATO SOTTO IL LIVELLO DEL PAVIMENTO FINITO UTILIZZARE GLI SPESSORI IN DOTAZIONE E IN QUESTO CASO LE VITI 4.2x19.

3

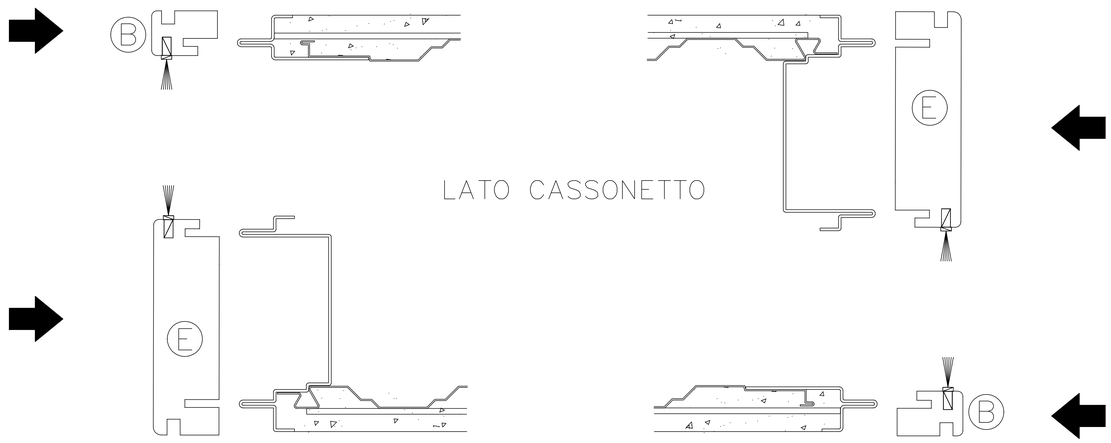

ADATTARE SE NECESSARIO LA MISURA IN ALTEZZA DEI MONTANTI. INSERIRE I MONTANTI (B + E) NELLE APPOSITE LAMELLA COMPLETI DI SPAZZOLINI PARAPOLVERE

5

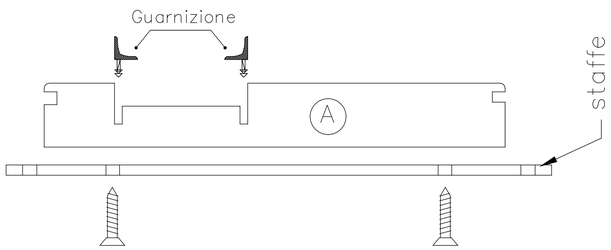

AVVITARE LE STAFFE IN LAMIERA AL MONTANTE (A) PER IL FISSAGGIO AL FALSO TELAIO. INSERIRE LA GUARNIZIONE DI BATTUTA DELLA PORTA. VERIFICARE E TAGLIARE A MISURA IN ALTEZZA DA PAVIMENTO A SOTTOGUIDA.

STIPITE TRÉSOR X SINGOLA ANTA

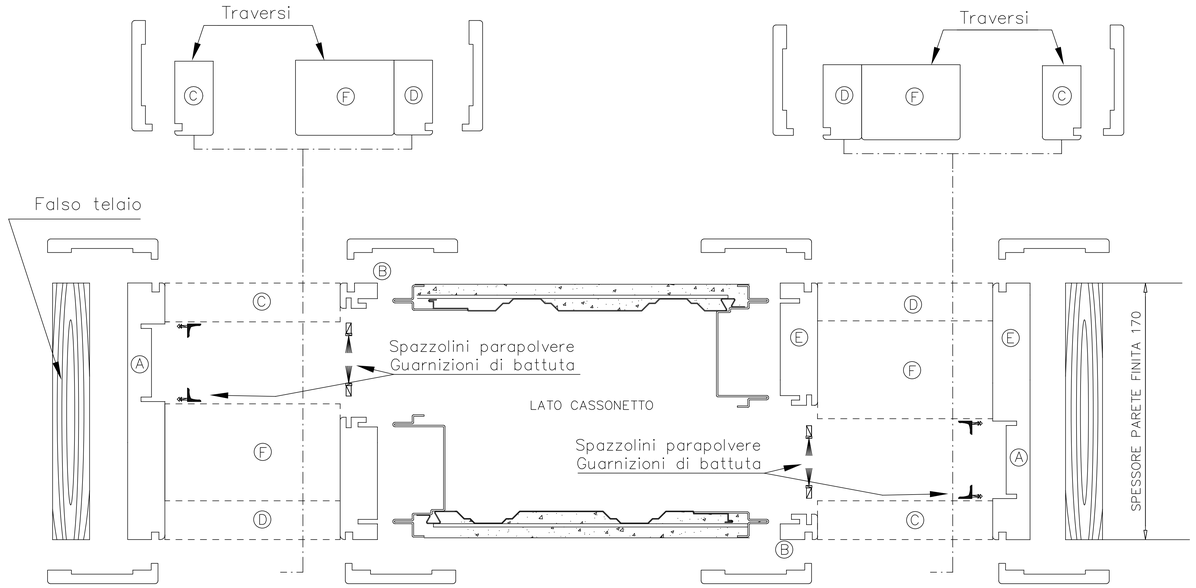

Sistema di montaggio stipite SINGOLO

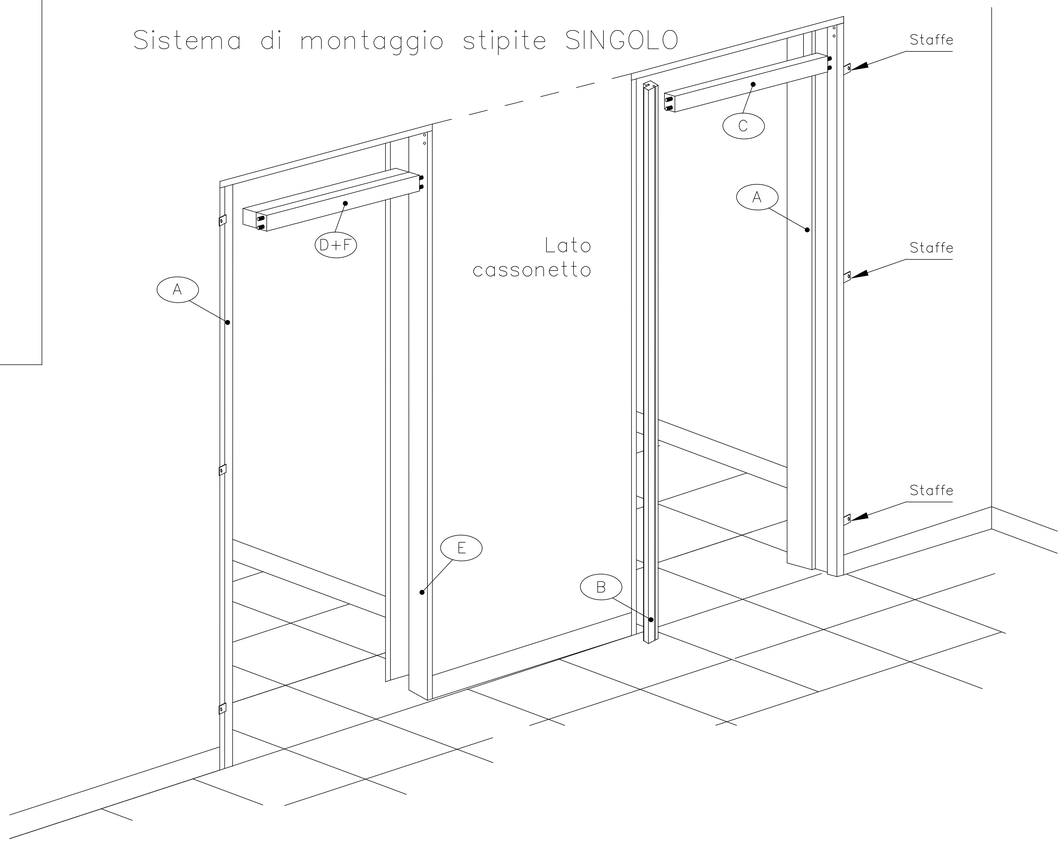

IS-0228

6

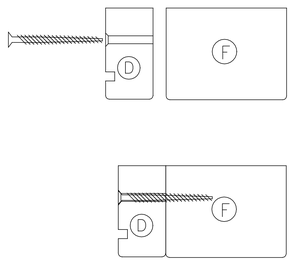

SI CONSIGLIA DI FORARE IL TRAVERSO (D) E FISSARLO AL TRAVERSO (F) TRAMITE UNA VITE.

7

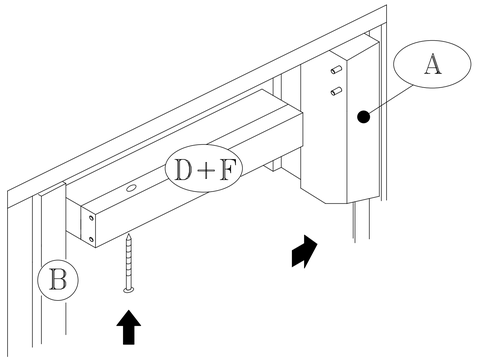

FORARE IL TRAVERSO (D+F) DALLA PARTE DEL MONTANTE (B) PER IL FISSAGGIO DI UNA VITE. ADATTARE SE NECESSARIO LA MISURA. INSERIRLO NEL MONTANTE (A) CON LE SPINE IN DOTAZIONE E FISSARLO CON LA VITE NELLA GUIDA SUPERIORE.

8

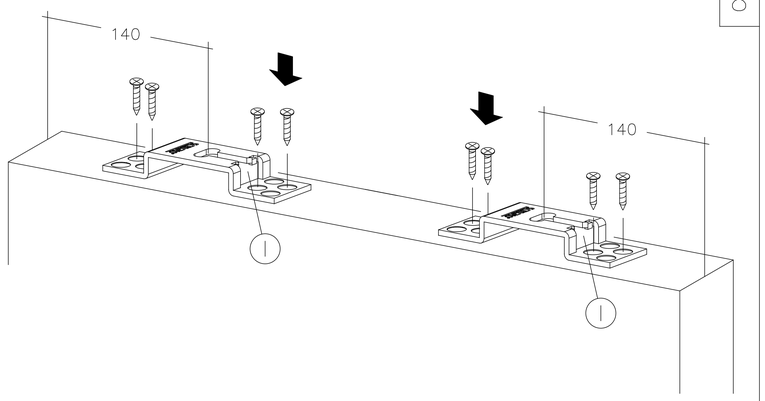

FISSARE LE STAFFE DI SOSPENSIONE ALLA PORTA TENENDO L' INCAVO (I) PER L' AGGANCIO DEL CARRELLO VERSO IL LATO ANTERIORE DELLA PORTA.

9

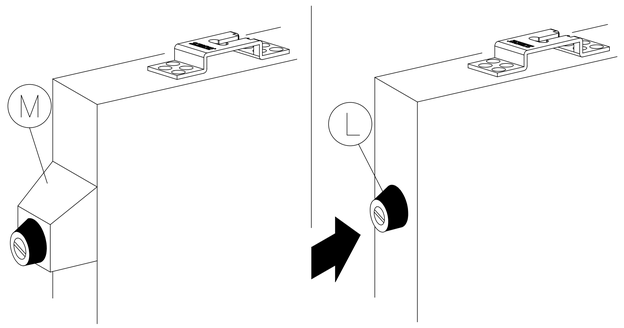

FISSARE I GOMMINI DI BATTUTA (L) SUL FIANCO POSTERIORE DELLA PORTA, PER LA SCOMPARSA PARZIALE INSERIRE UNO SPESSORE (M)

10

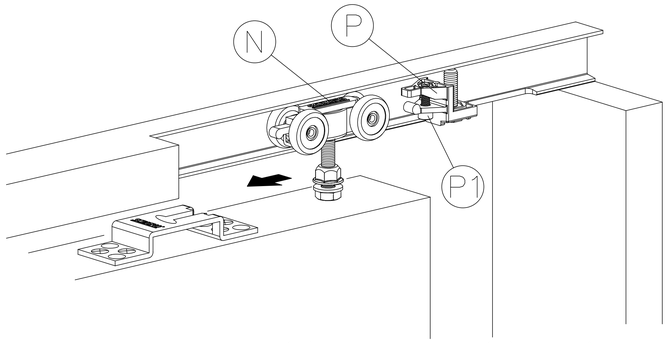

INTRODURRE I CARRELLI (N) E IL FERMO (P) NELL' APPOSITA ASOLA. AGGANCIARE LA PORTA E REGOLARE LO SCORRIMENTO. TRAMITE LA VITE (P1) REGOLARE L 'AGGANCIO DELLA PORTA AL FERMO.

11

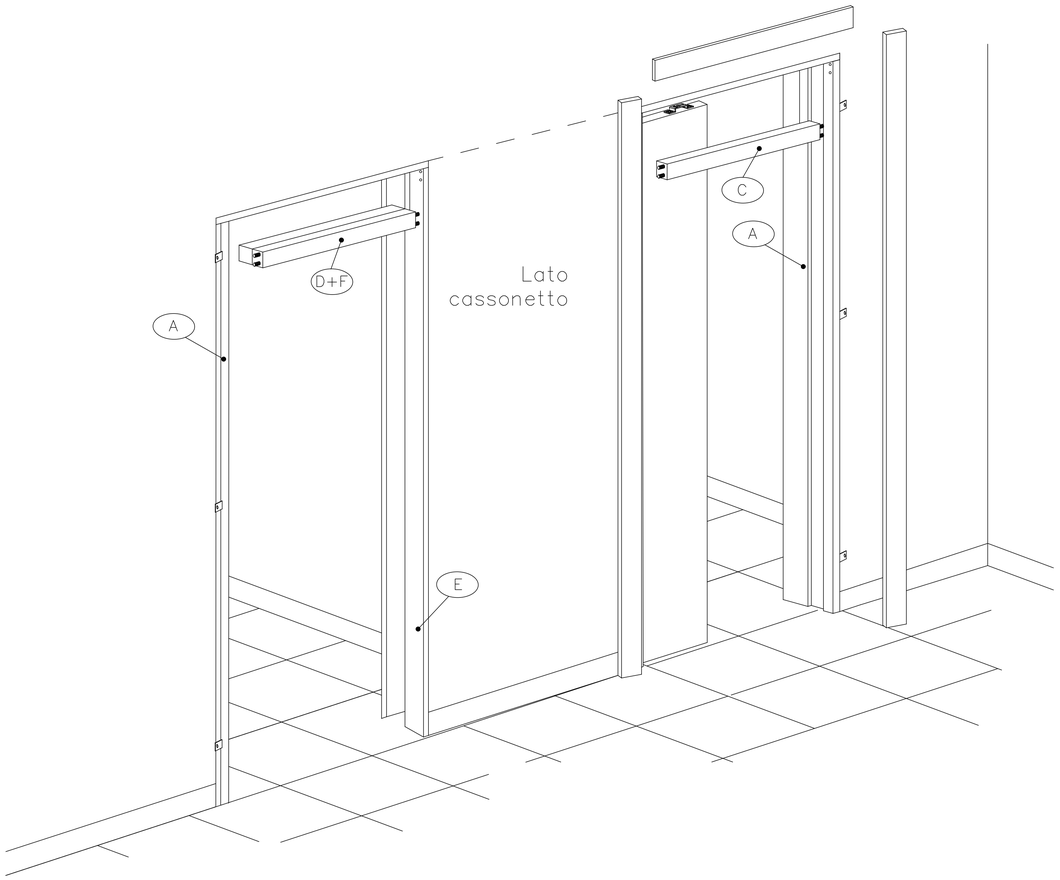

ADATTARE IN LARGHEZZA E ALTEZZA LE CORNICI E IL TRAVERSO (C) COMPLETARE IL MONTAGGIO DEL TRAVERSO (C) E LE CORNICI DI FINITURA, E APPLICARLE CON COLLE VINILICHE.

DETTAGLIO EVENTUALE LAVORAZIONE PER KIT CHIUDISCRIGNO CON SERRATURA

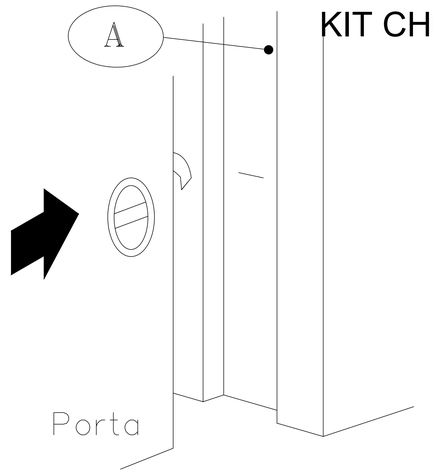

DOPO AVER MONTATO LA SERRATURA FARE SCORRERE LA PORTA CON IL GANCIO SERRATURA CHIUSO SEGNANDO IL MONTANTE DI BATTUTA

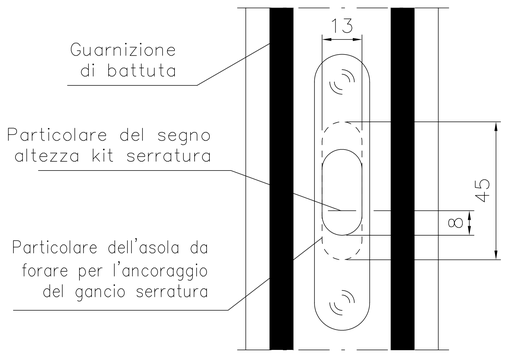

FORARE IL MONTANTE DI BATTUTA PER PREDISPORRE L'ANCORAGGIO DEL GANCIO SERRATURA. MONTARE LA CONTROPIASTRA E ASSICURARSI DELLA PERFETTA CHIUSURA.

IS-0228